Catalogo Cornici e Battiscopa

Aggiornato a settembre 2023

Alcune sagome sono disponibili anche in granito

Cornici pagina 2 - 38
Cornici Speciali Pagina 39 - 40
Matite/Sigari pagina 41
Battiscopa pagina 42 - 60

Tutte le sagome sono realizzabili anche in conto lavorazione

MG Marmi di Melchiori M. & C.
via Guido Rossa 4/D3
46040 Guidizzolo (MN)
tel. 0376 806121
email: info@mgmarmi.eu

C 1

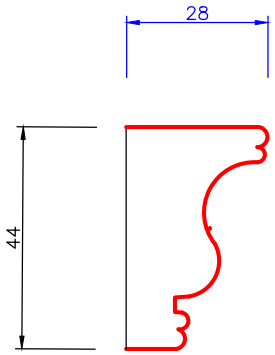

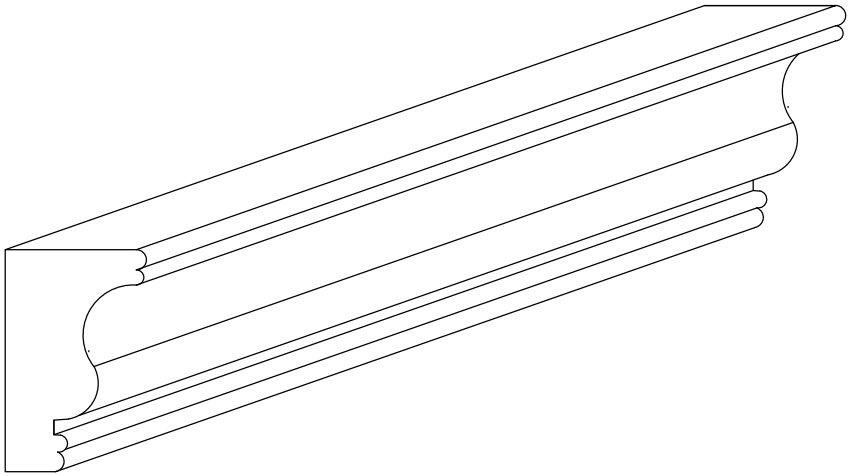

Parti Lucide / Levigate

Misure modificabili

C 2

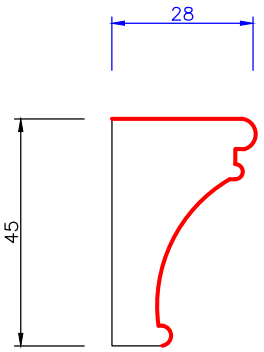

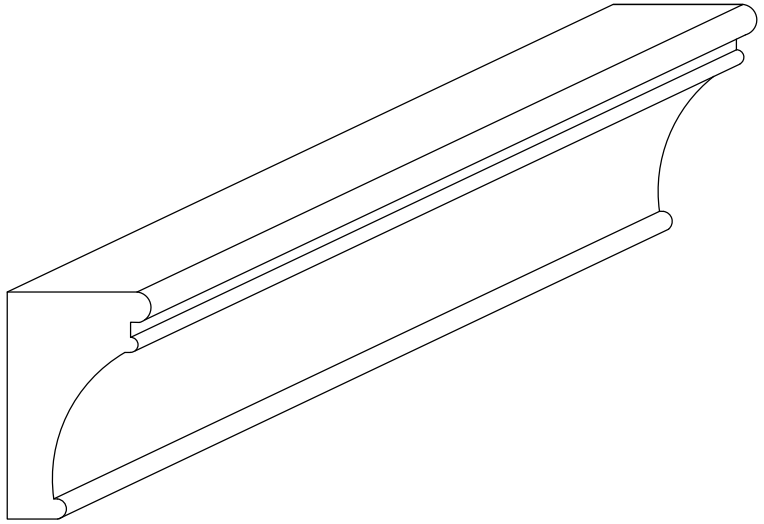

Parti Lucide / Levigate

Misure modificabili

C 3

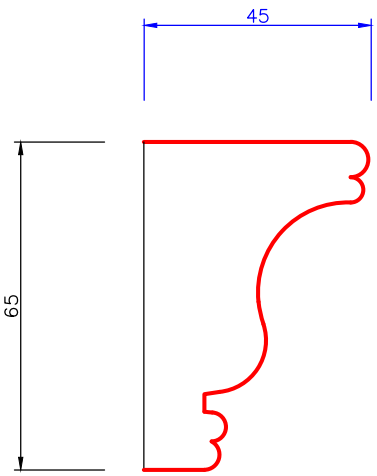

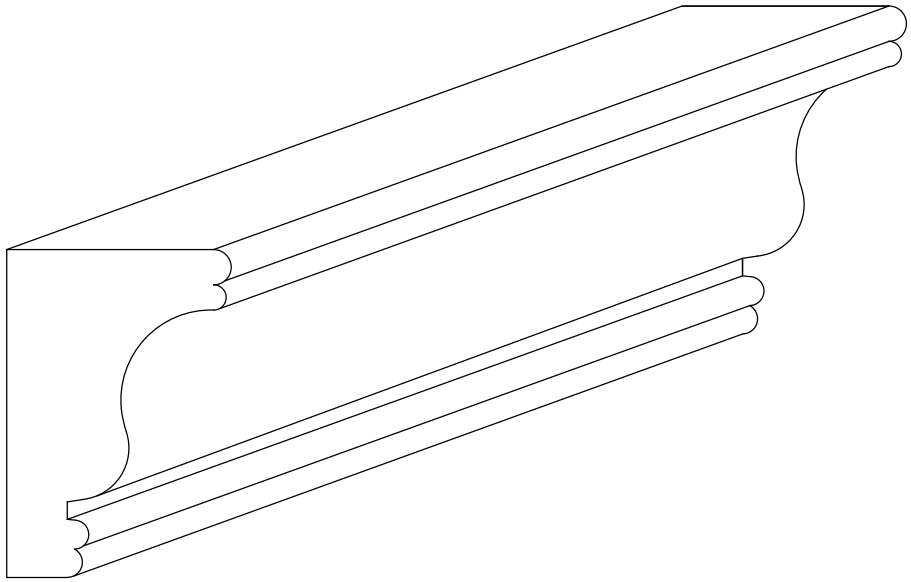

Parti Lucide / Levigate

Misure modificabili

C 4

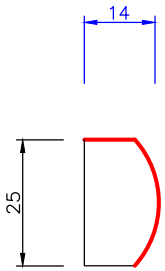

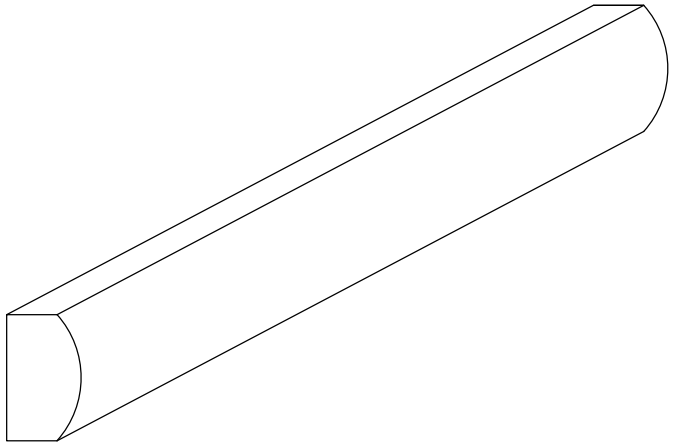

Parti Lucide / Levigate

Misure modificabili

C 5

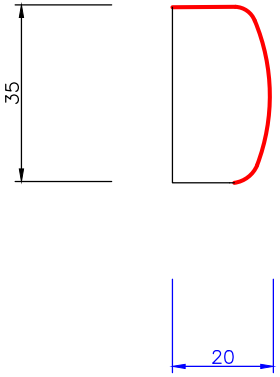

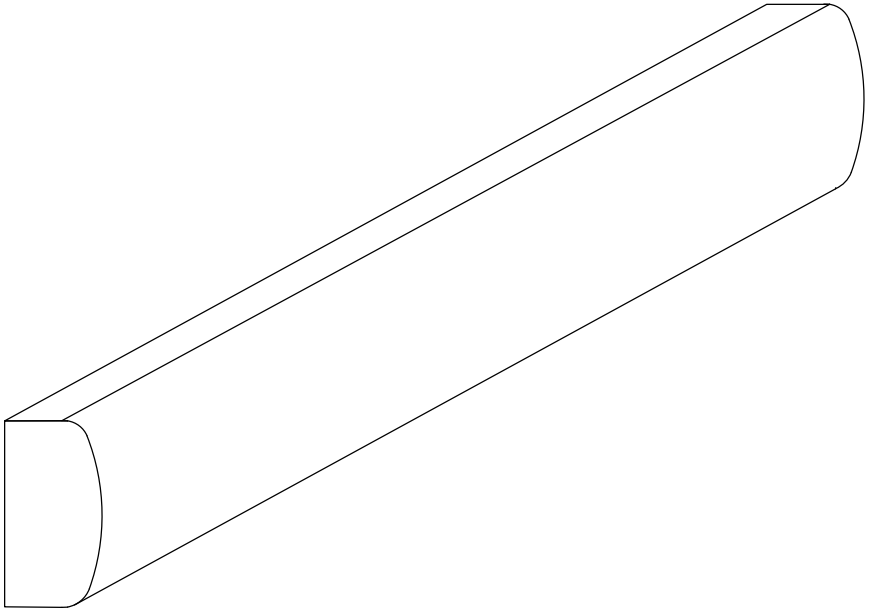

Parti Lucide / Levigate

Misure modificabili

C 6

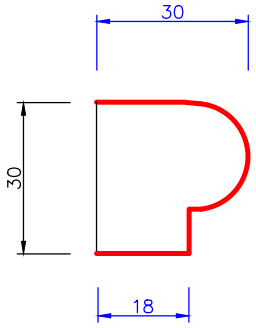

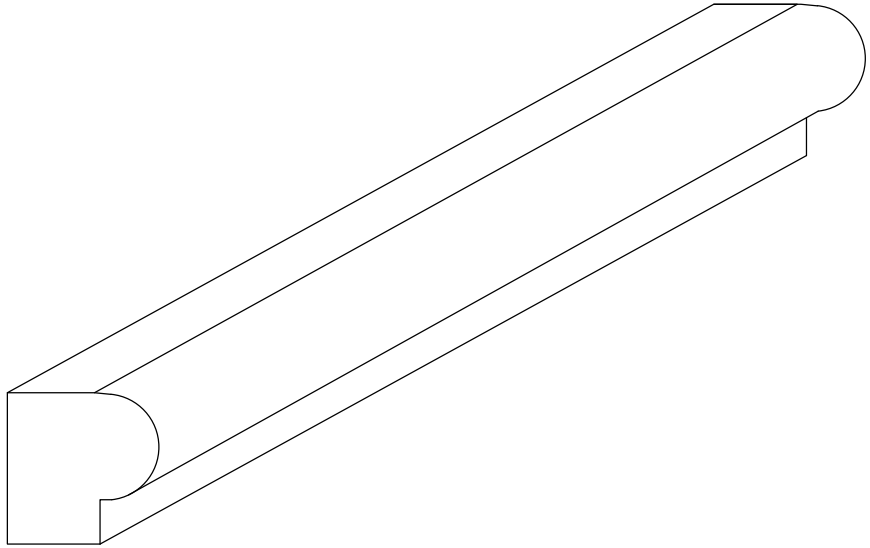

Parti Lucide / Levigate

Misure modificabili

C 7

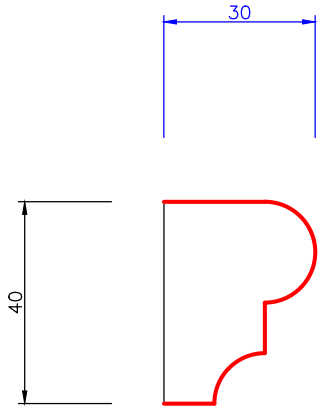

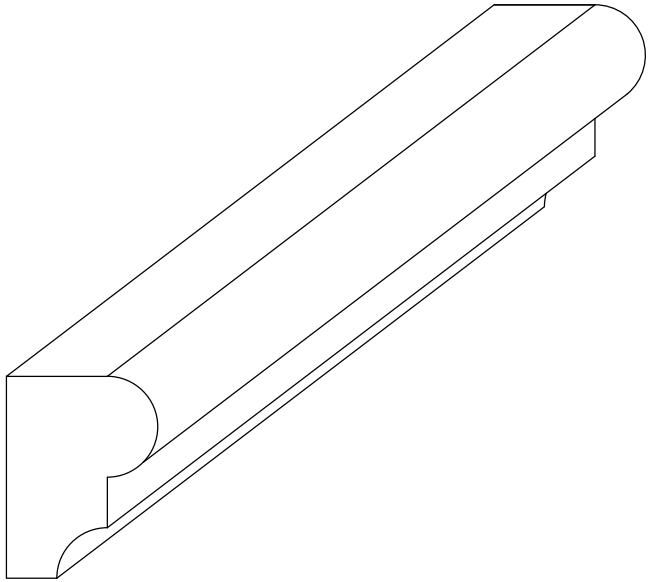

Parti Lucide / Levigate

Misure modificabili

C 8

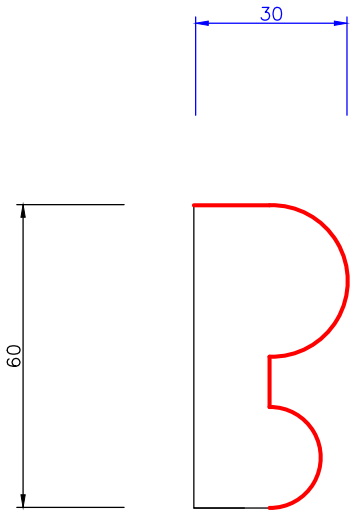

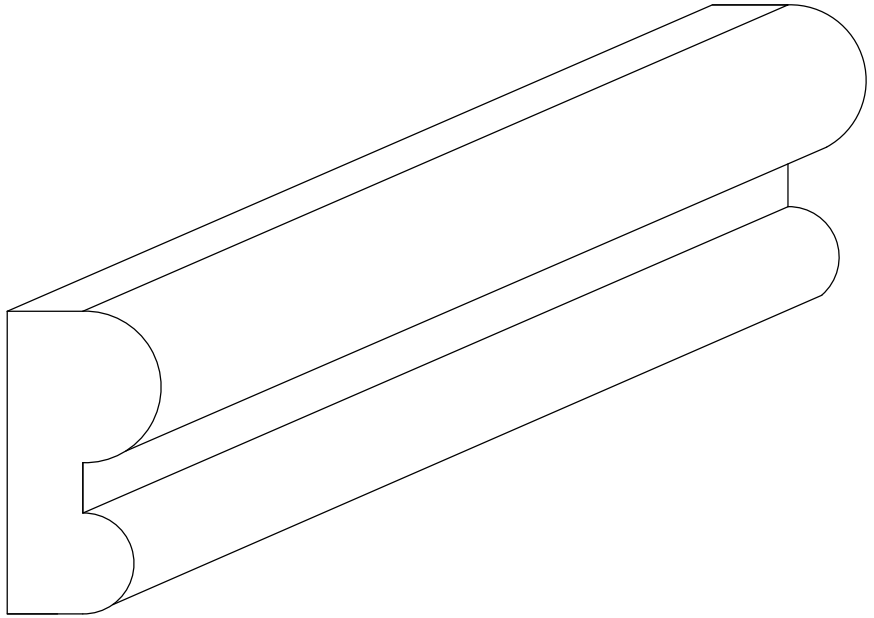

Parti Lucide / Levigate

Misure modificabili

C 9

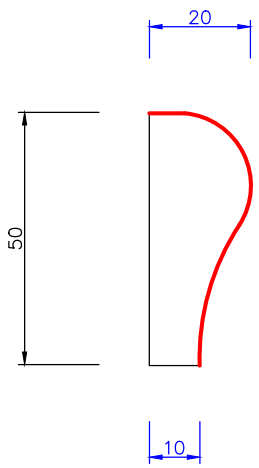

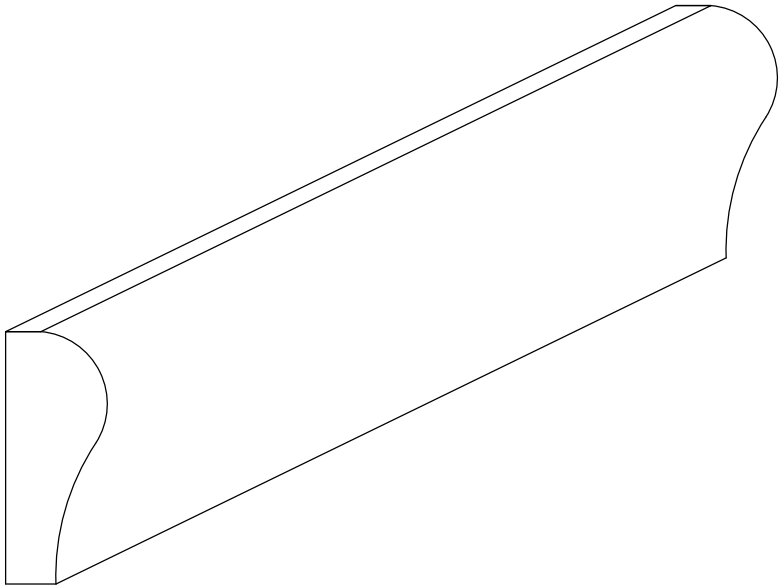

Parti Lucide / Levigate

Misure modificabili

C 10

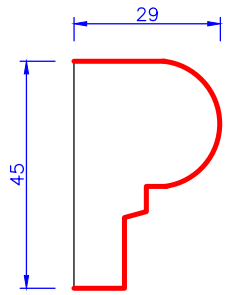

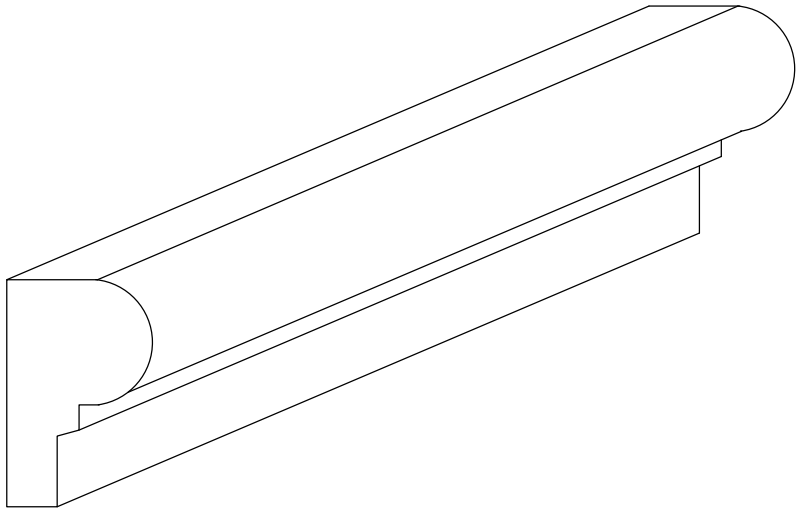

Parti Lucide / Levigate

Misure modificabili

C 11

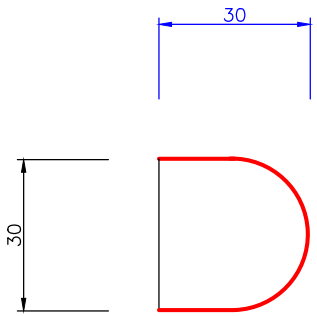

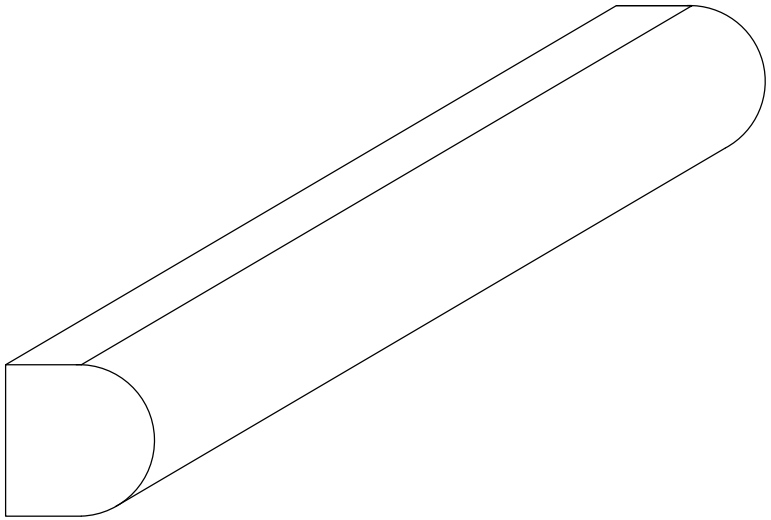

ANCHE IN GRANITO

Parti Lucide / Levigate

Misure modificabili

C 12

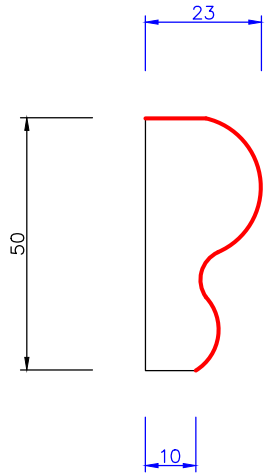

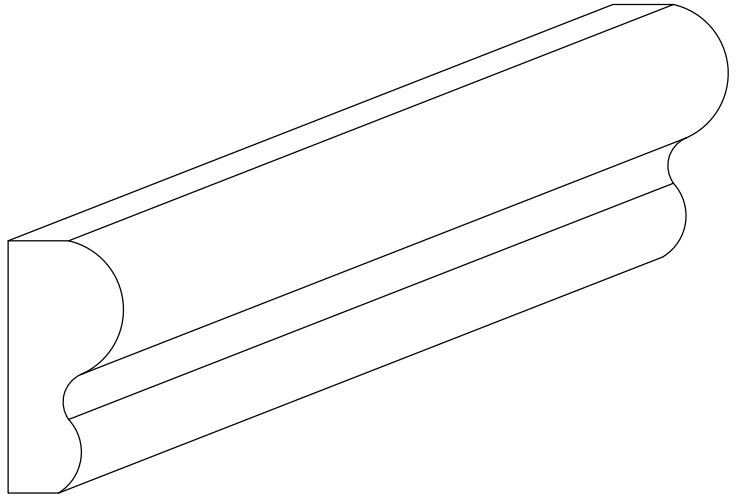

Parti Lucide / Levigate

Misure modificabili

C 13

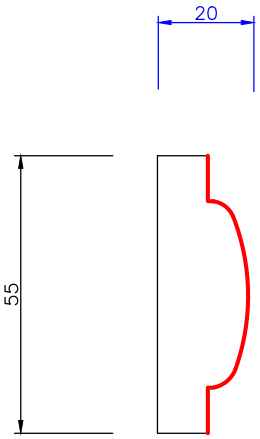

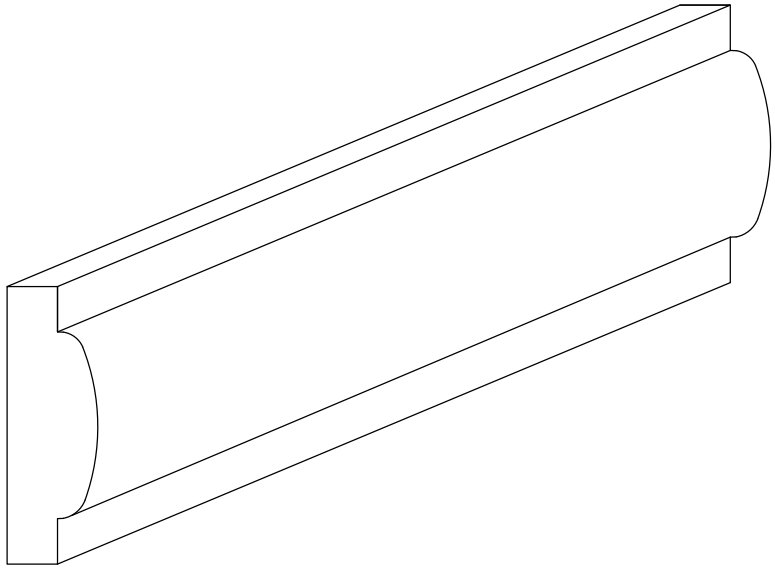

Parti Lucide / Levigate

Misure modificabili

C 14

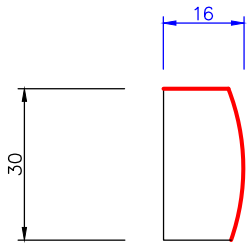

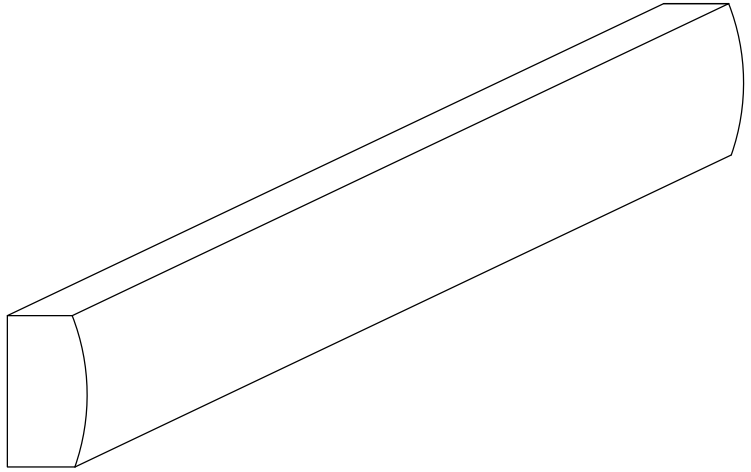

Parti Lucide / Levigate

Misure modificabili

C 15

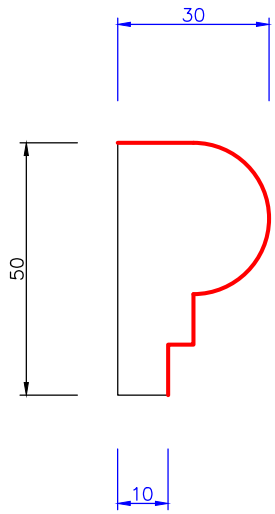

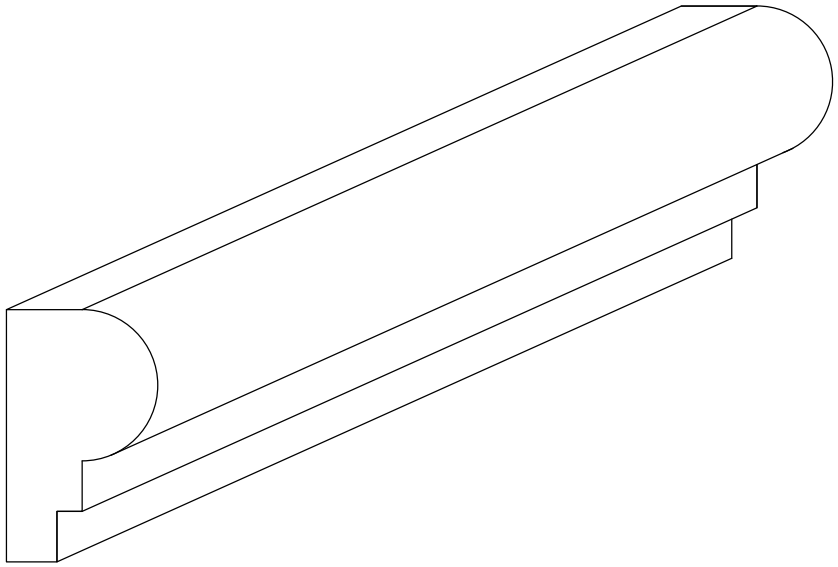

Parti Lucide / Levigate

Misure modificabili

C 16

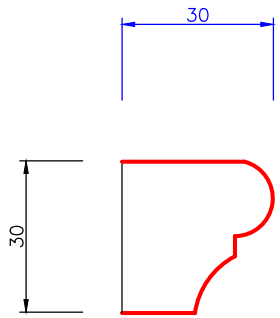

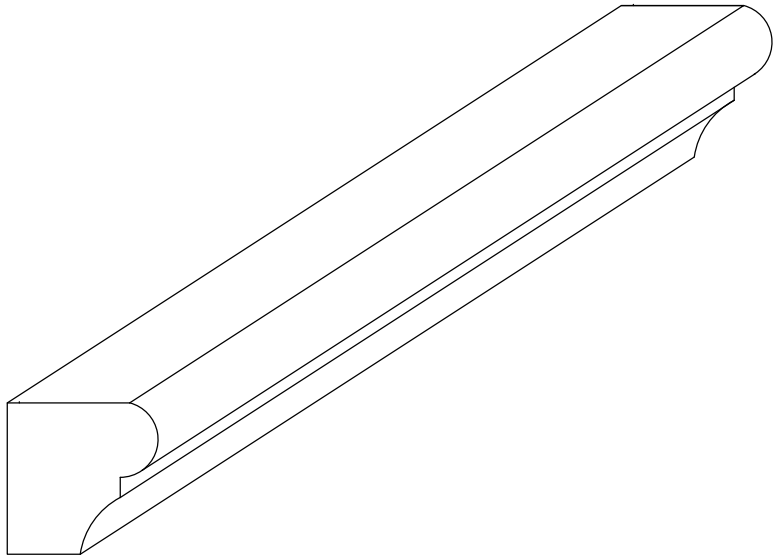

Parti Lucide / Levigate

Misure modificabili

C 17

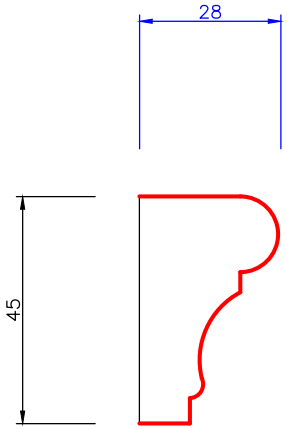

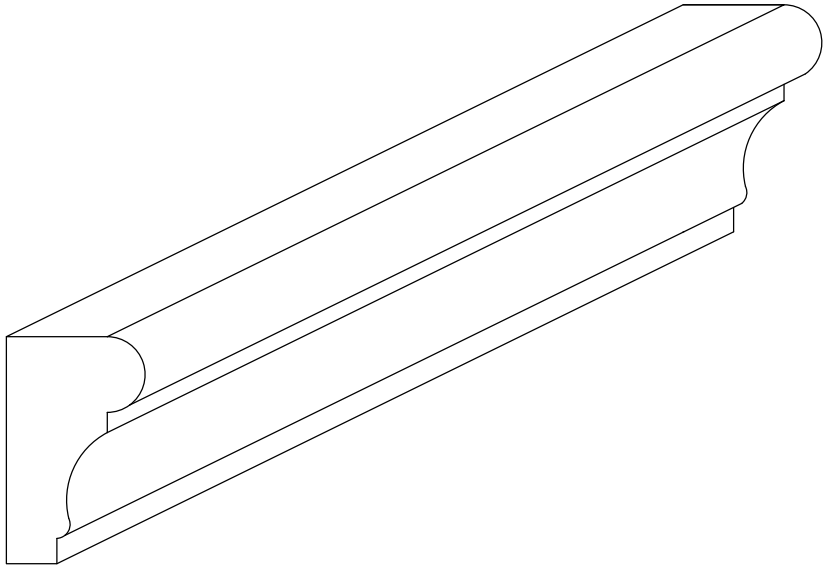

Parti Lucide / Levigate

Misure modificabili

C 18

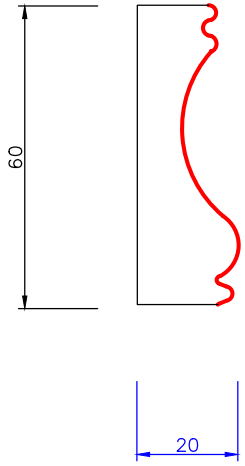

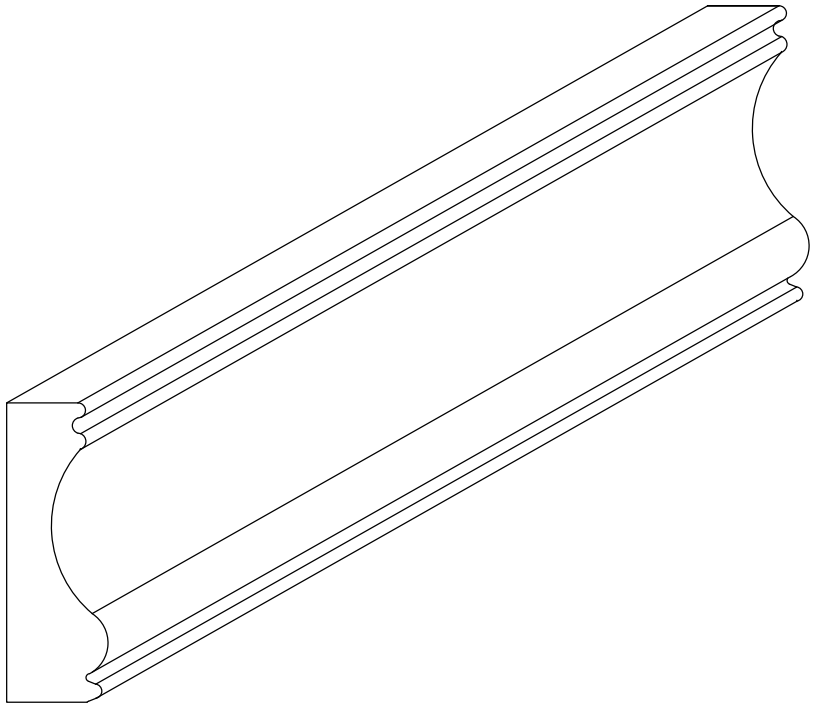

Parti Lucide / Levigate

Misure modificabili

C 19

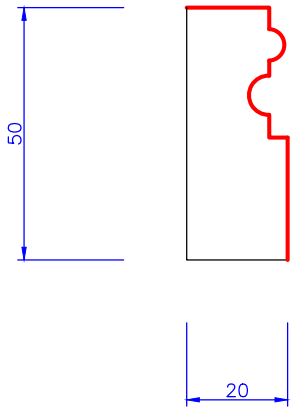

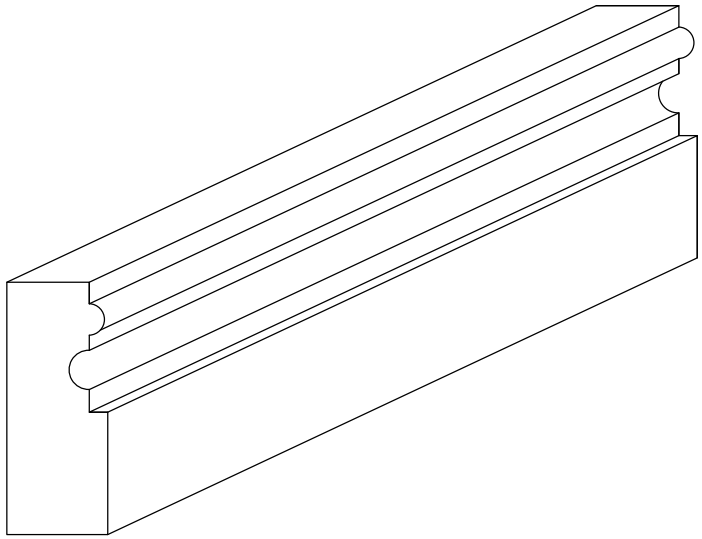

Parti Lucide / Levigate

Misure modificabili

C 20

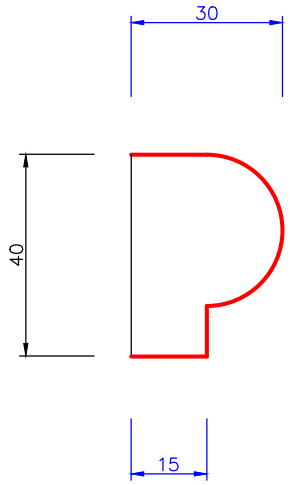

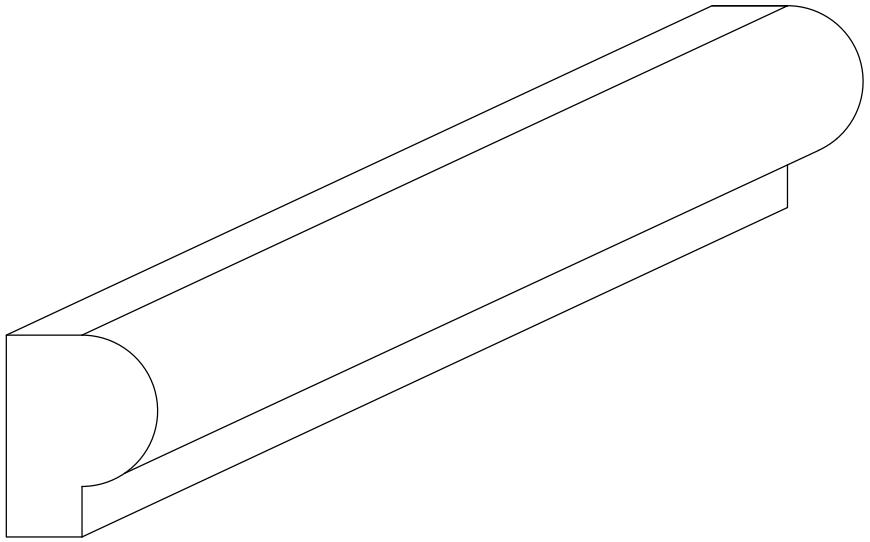

Parti Lucide / Levigate

Misure modificabili

C 21

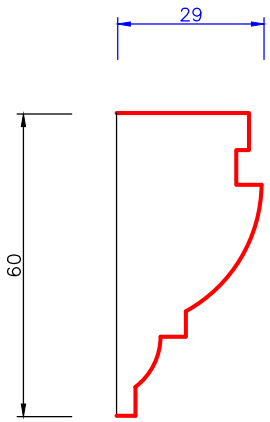

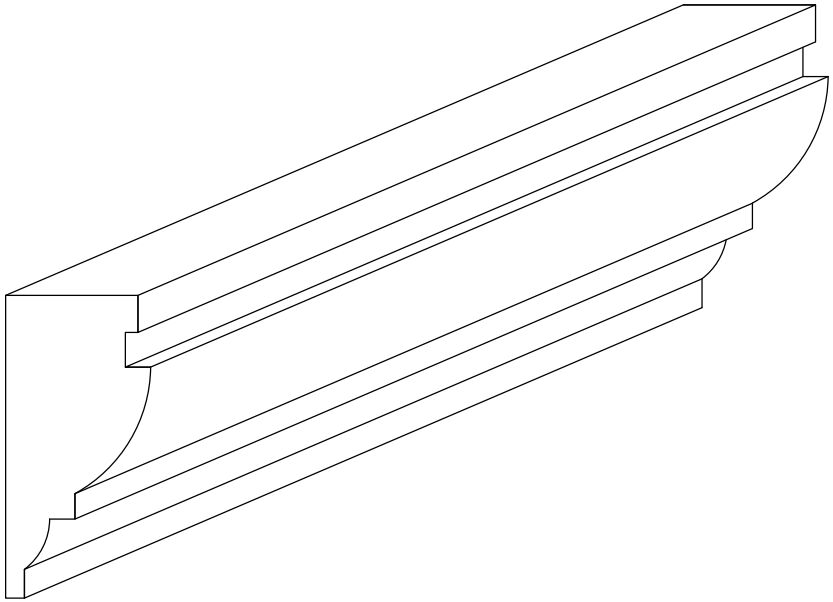

Parti Lucide / Levigate

Misure modificabili

C 22

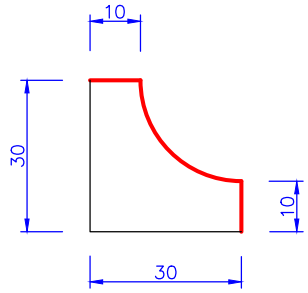

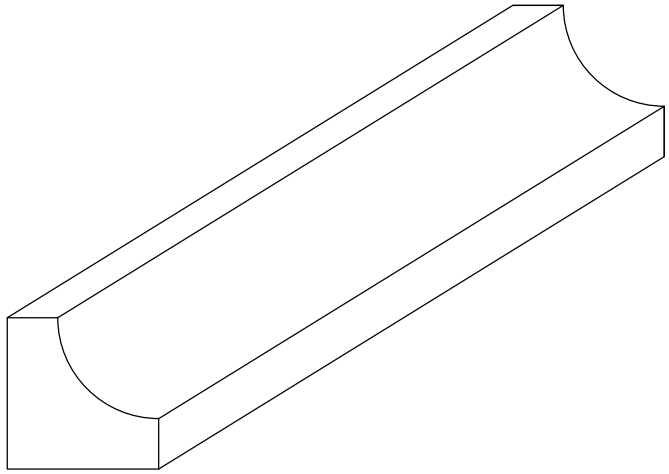

Parti Lucide / Levigate

Misure modificabili

C 23

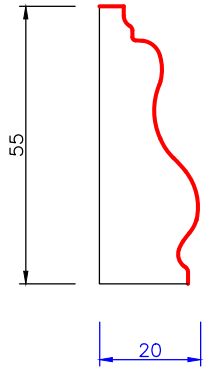

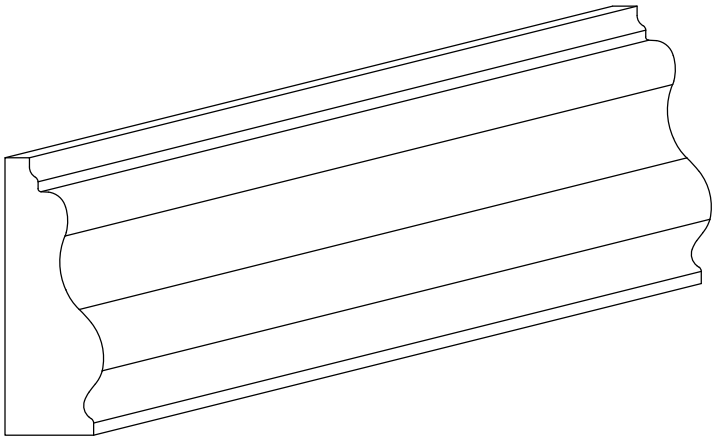

Parti Lucide / Levigate

Misure modificabili

C 24

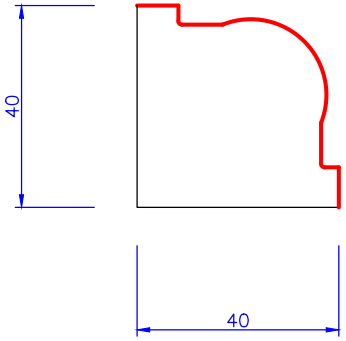

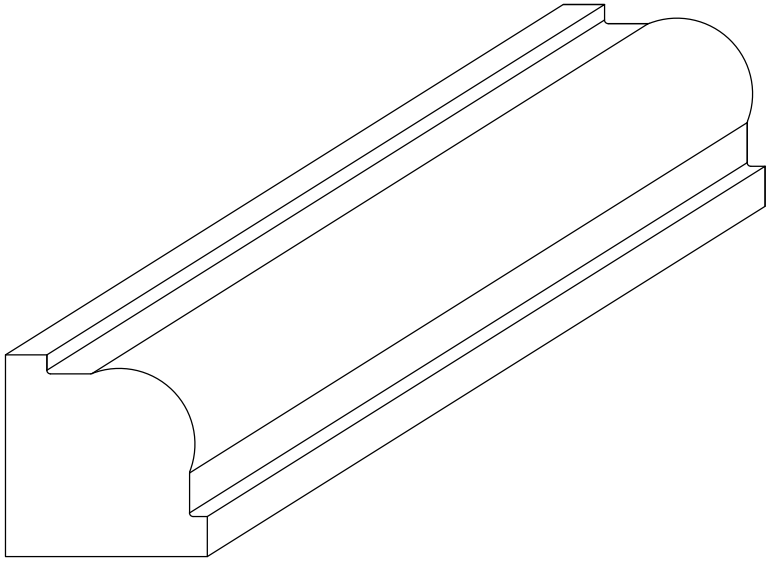

Parti Lucide / Levigate

Misure modificabili

C 25

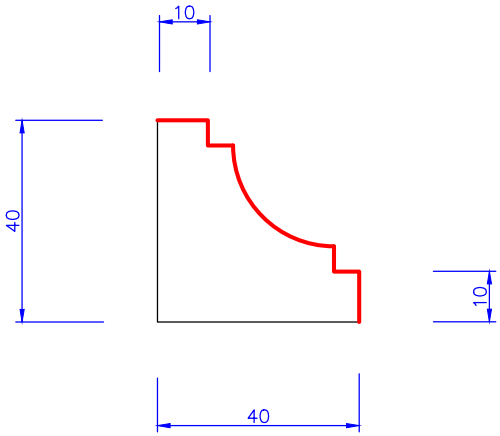

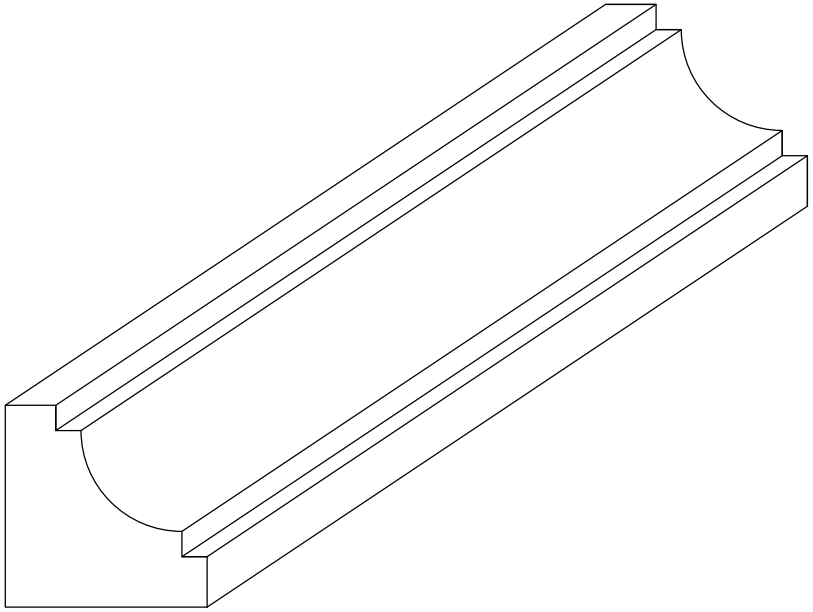

Parti Lucide / Levigate

Misure modificabili

C 26

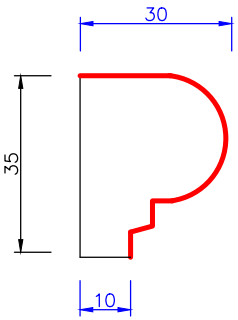

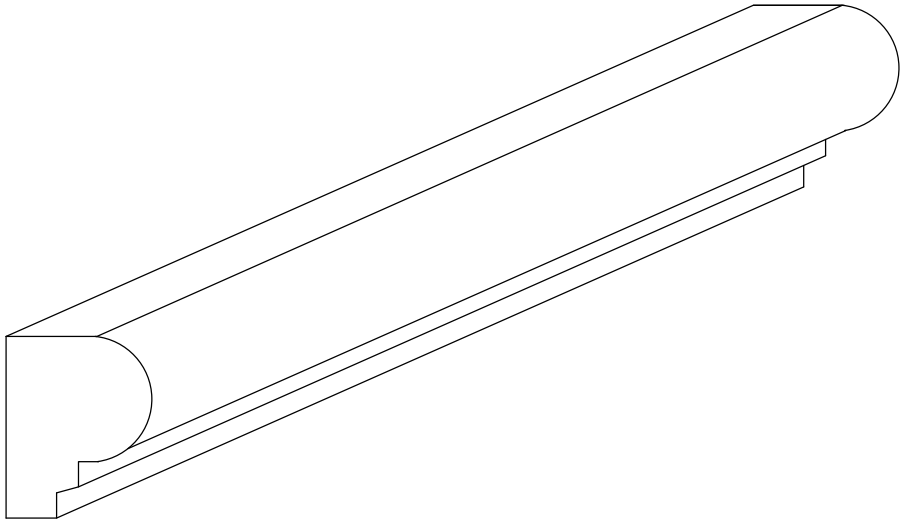

Parti Lucide / Levigate

Misure modificabili

C 27

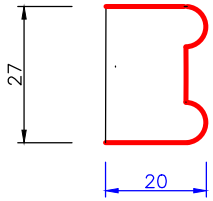

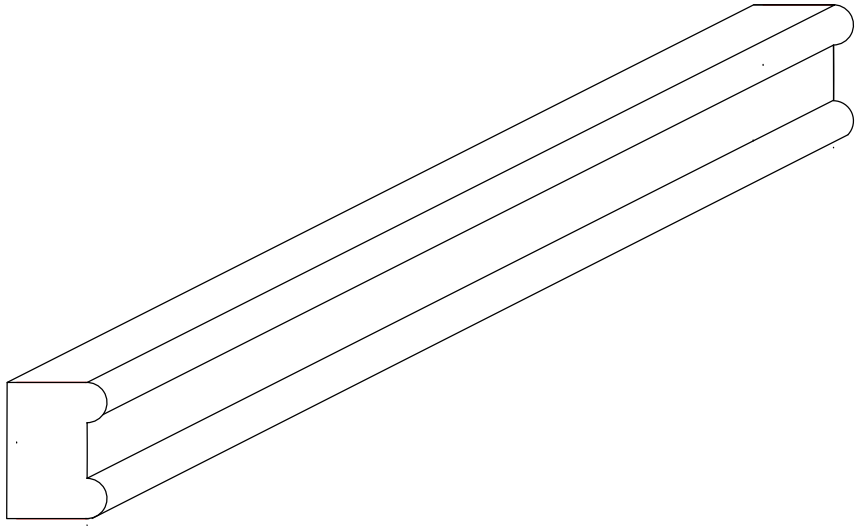

Parti Lucide / Levigate

Misure modificabili

C 28

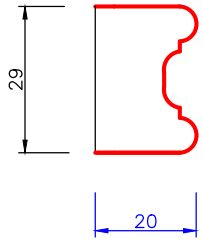

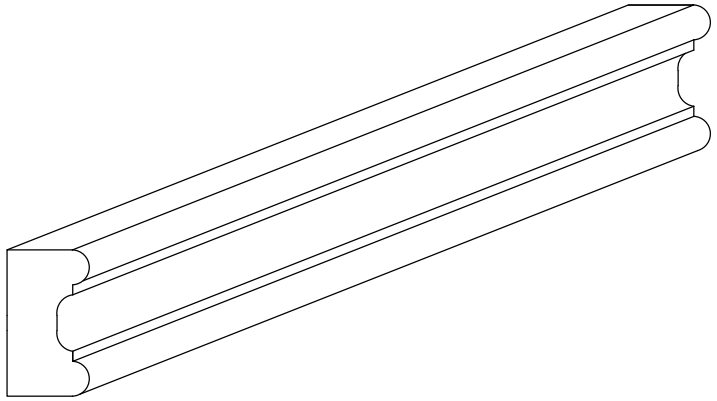

Parti Lucide / Levigate

Misure modificabili

C 29

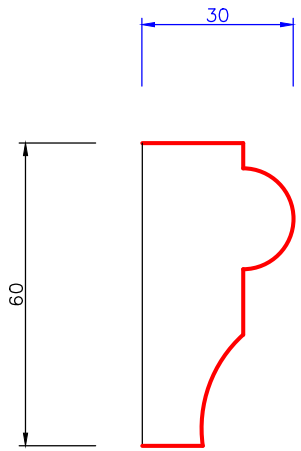

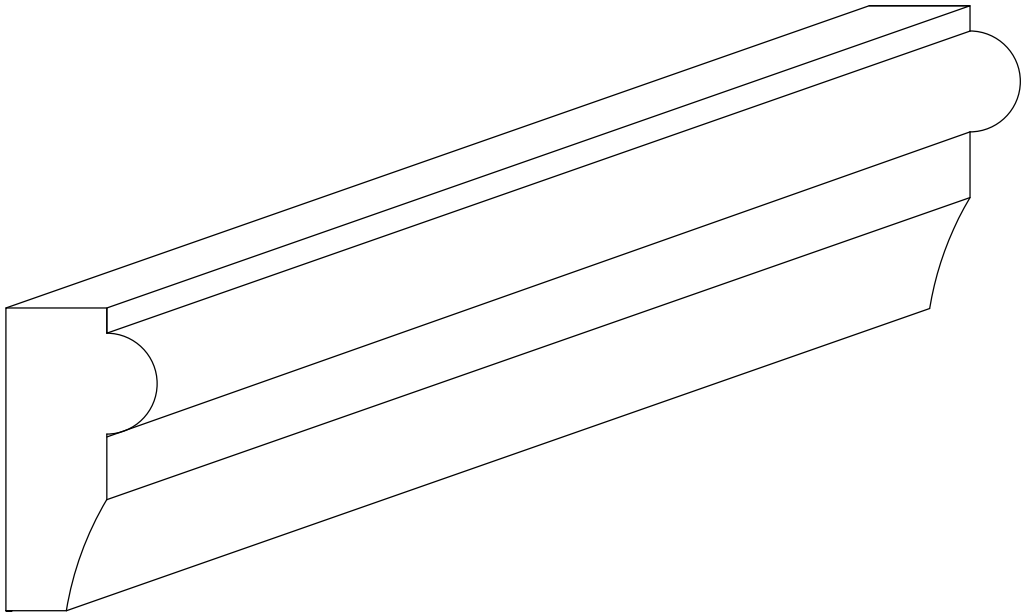

Parti Lucide / Levigate

Misure modificabili

C 30

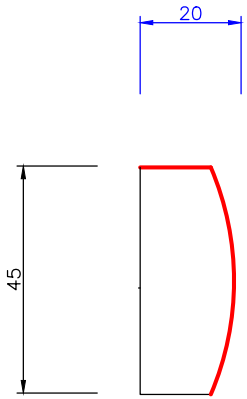

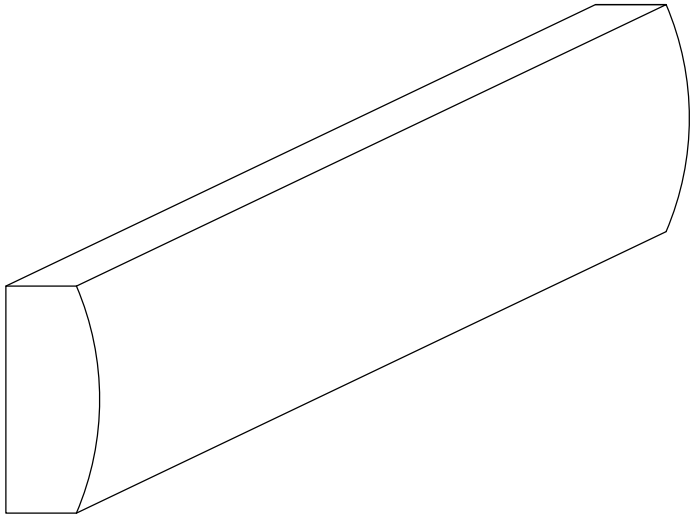

Parti Lucide / Levigate

Misure modificabili

C 31

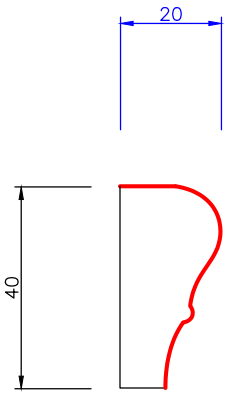

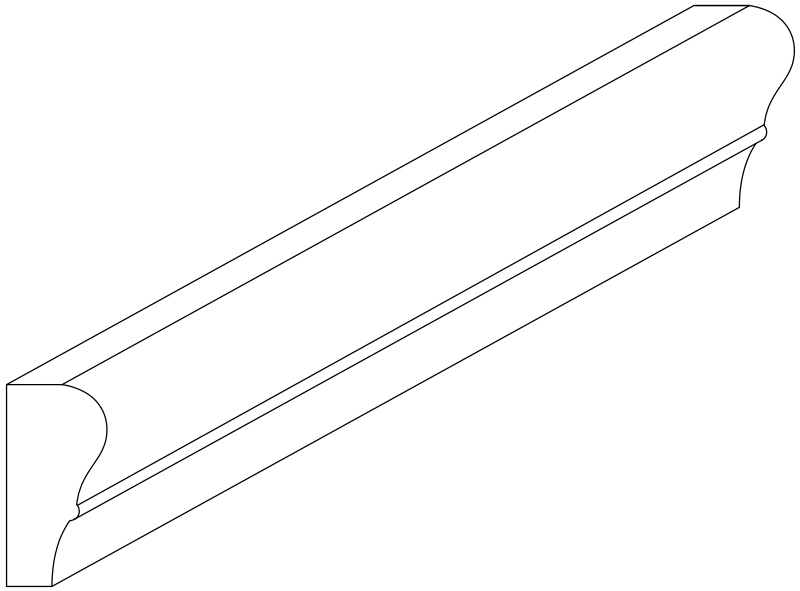

ANCHE IN GRANITO

Parti Lucide / Levigate

Misure modificabili

C 32

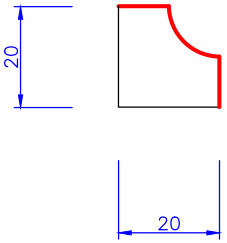

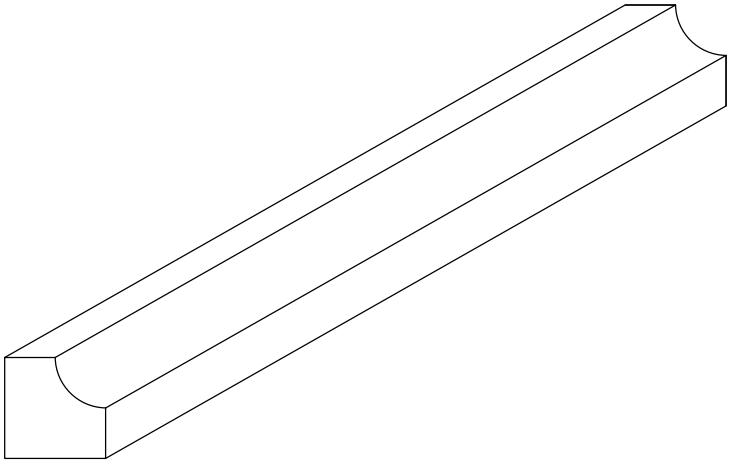

ANCHE IN GRANITO

Parti Lucide / Levigate

Misure modificabili

C 33

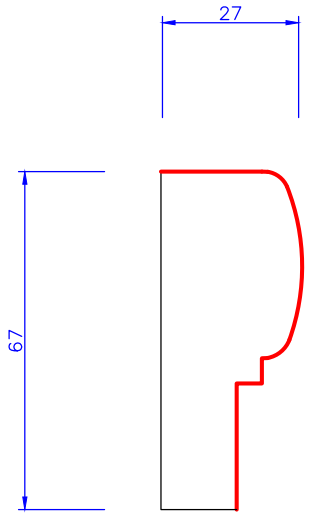

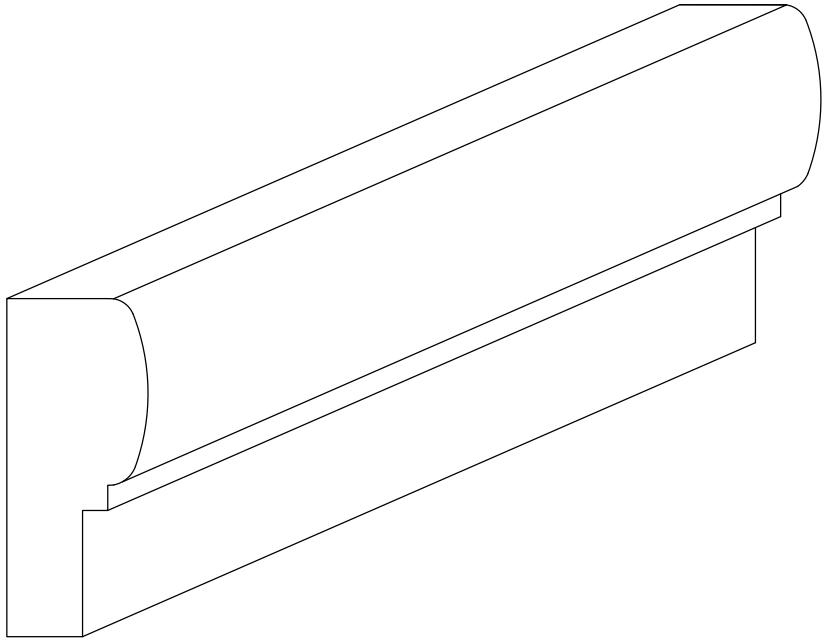

Parti Lucide / Levigate

Misure modificabili

C 34

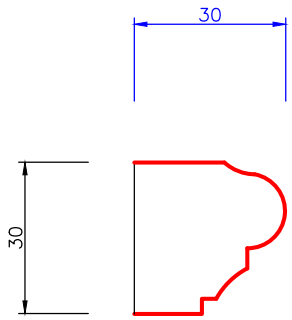

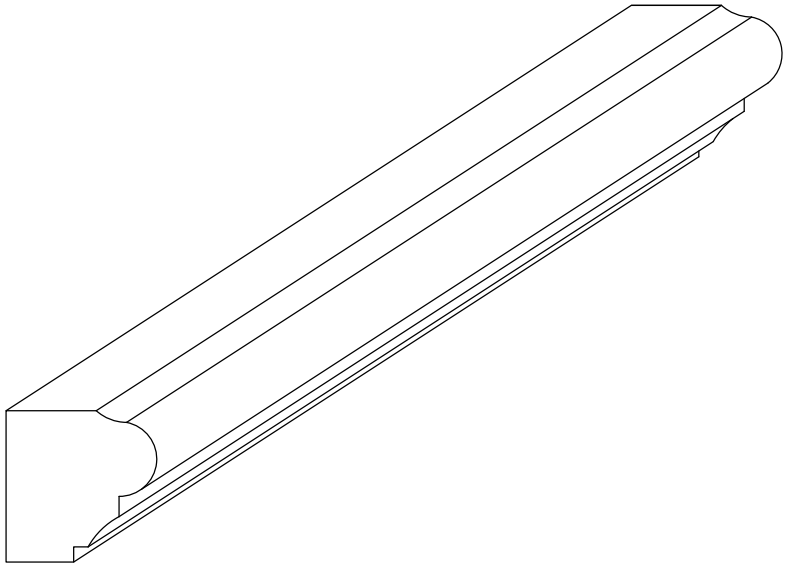

Parti Lucide / Levigate

Misure modificabili

C 35

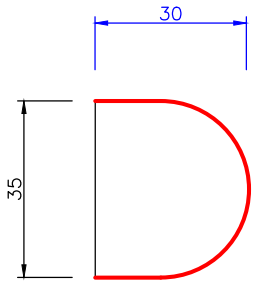

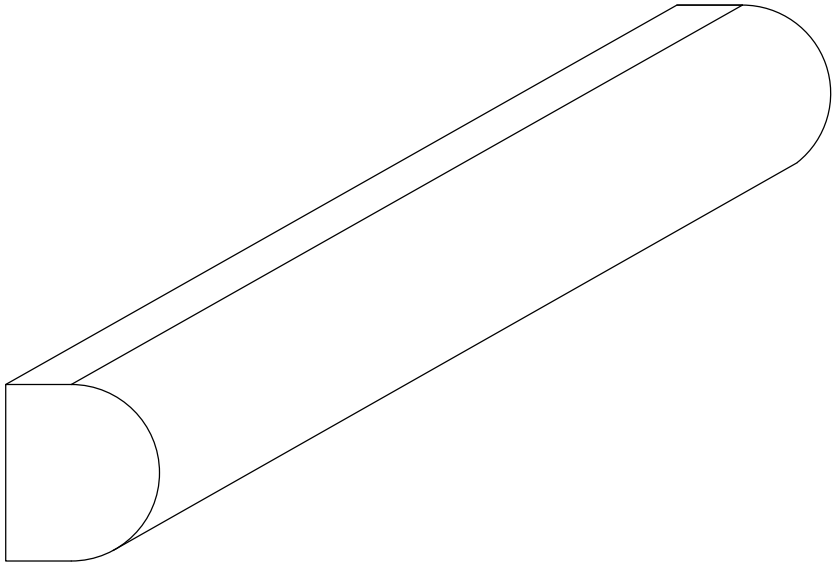

Parti Lucide / Levigate

Misure modificabili

C 36

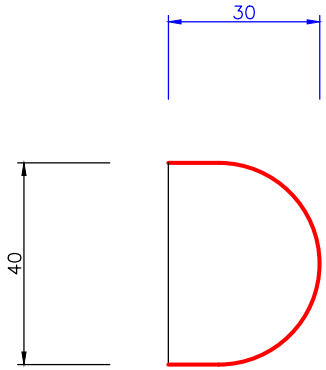

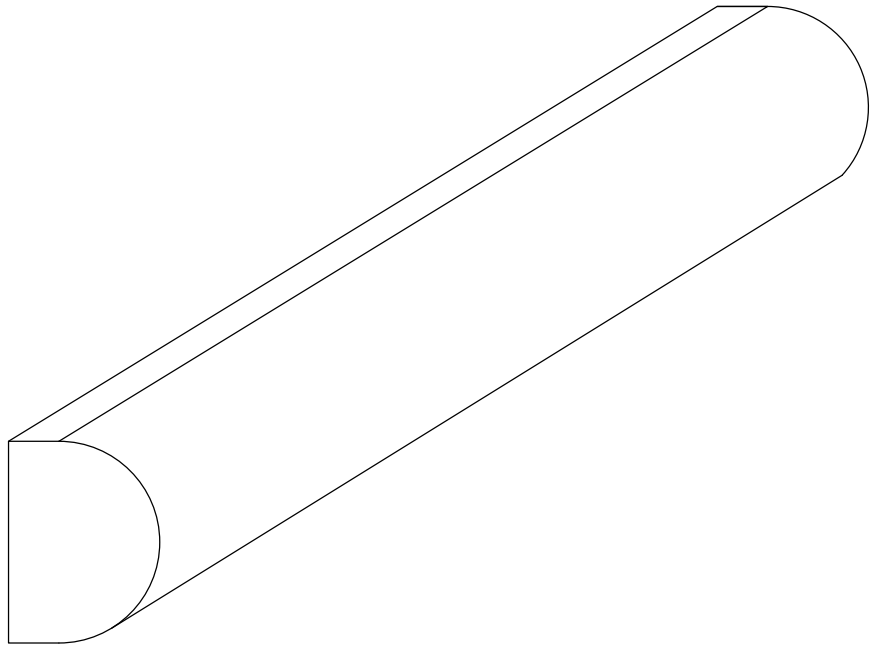

Parti Lucide / Levigate

Misure modificabili

C 37

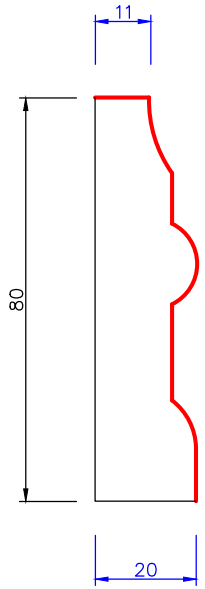

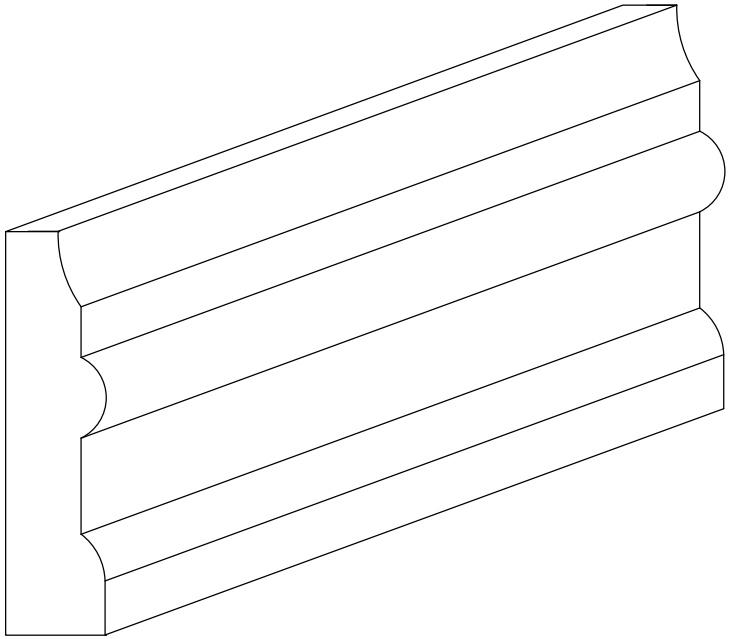

Parti Lucide / Levigate

Misure modificabili

CS 1

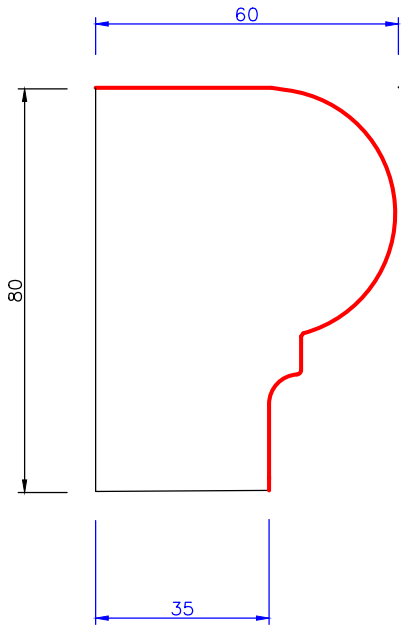

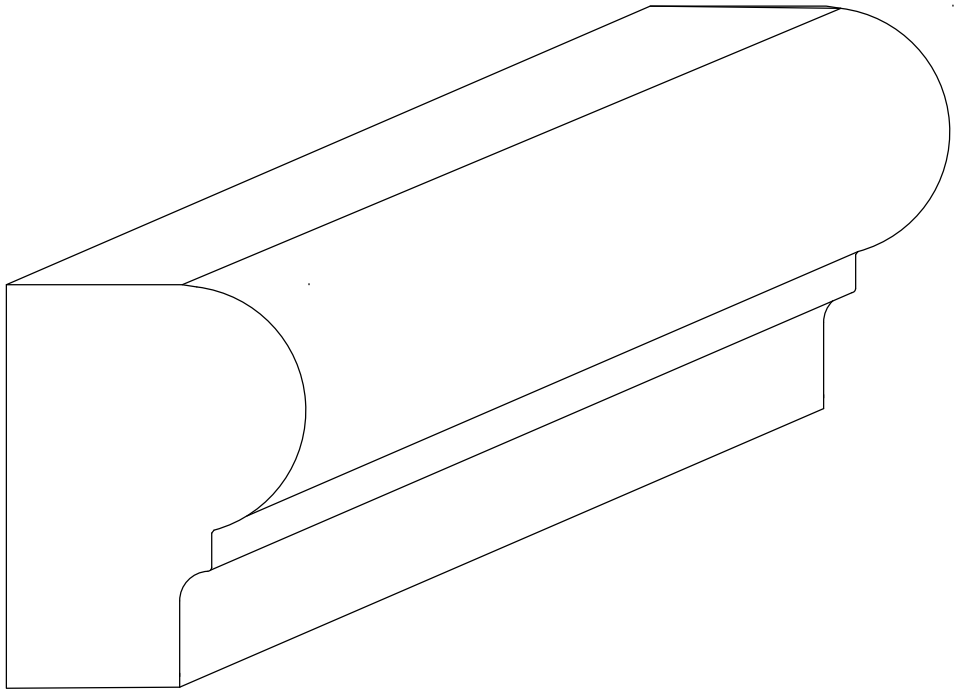

Parti Lucide / Levigate

Misure modificabili

CS 2

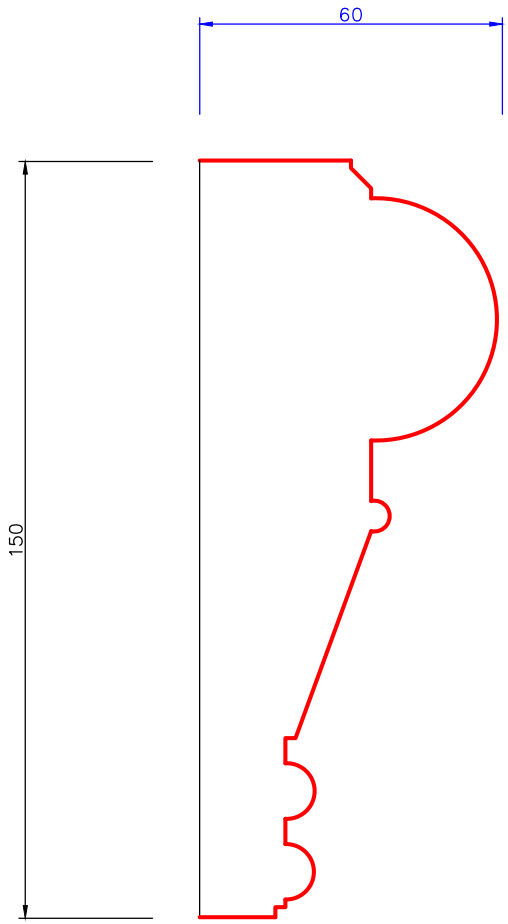

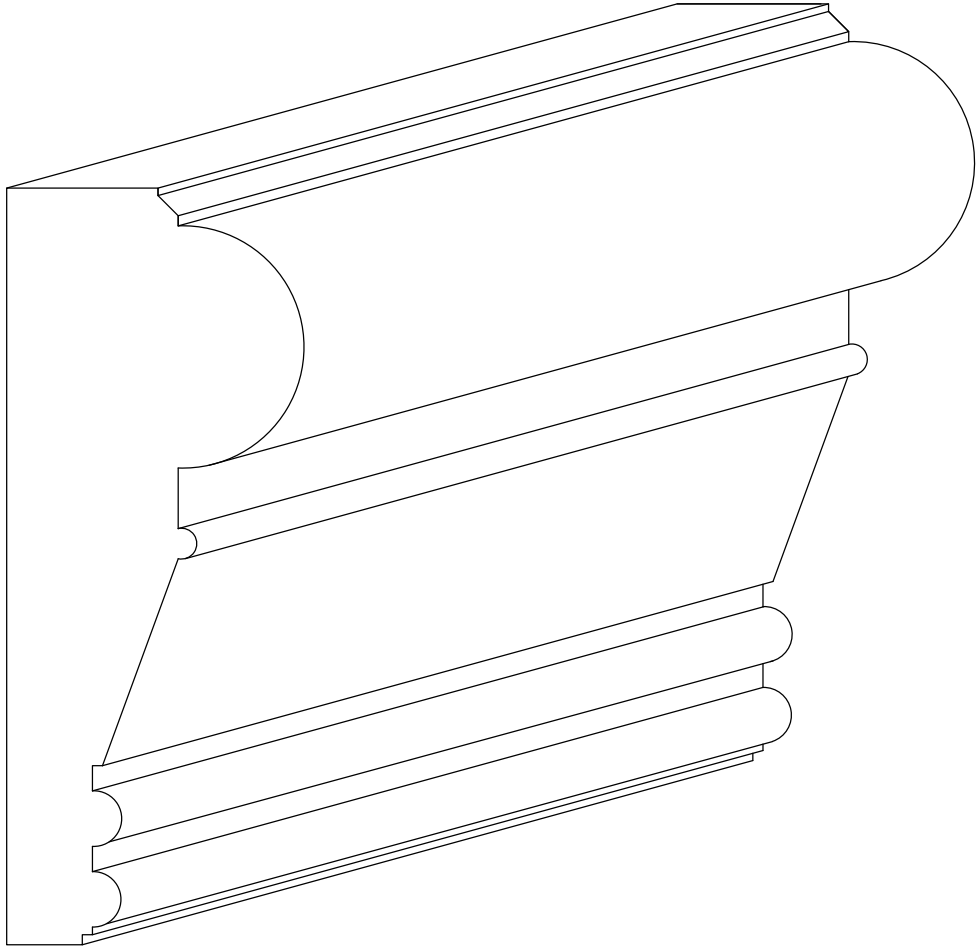

Parti Lucide / Levigate

Misure modificabili

MATITE

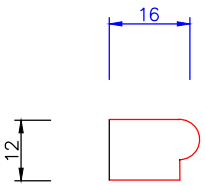

MT1

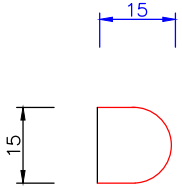

MT 2

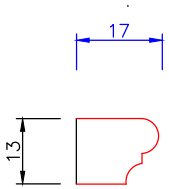

MT 3

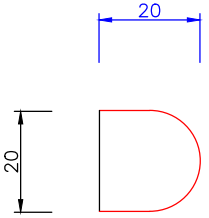

MT 4

MT 2 ANCHE IN GRANITO

Parti Lucide / Levigate

Misure modificabili

BAT 1

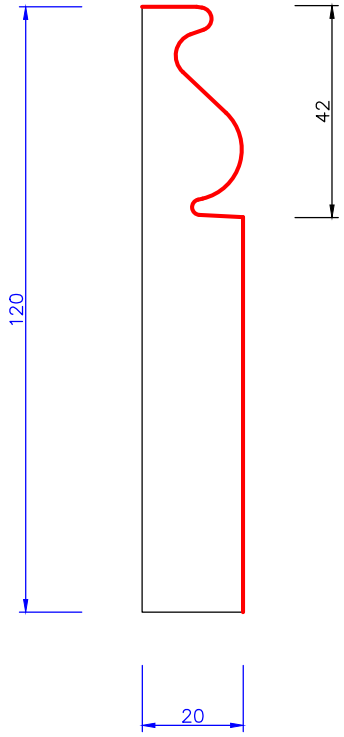

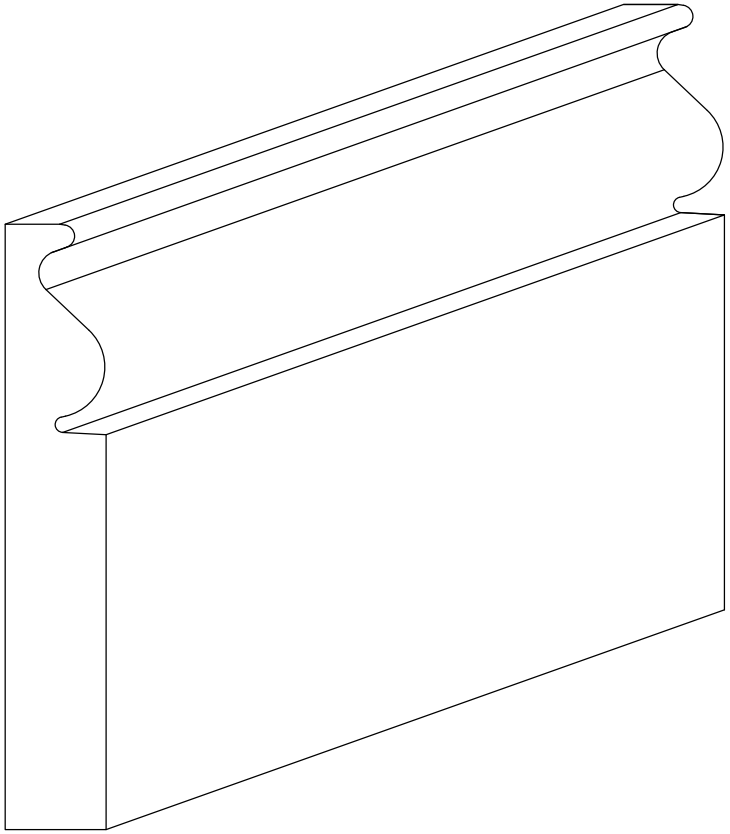

Parti Lucide/Levigate

Misure modificabili

BAT 2

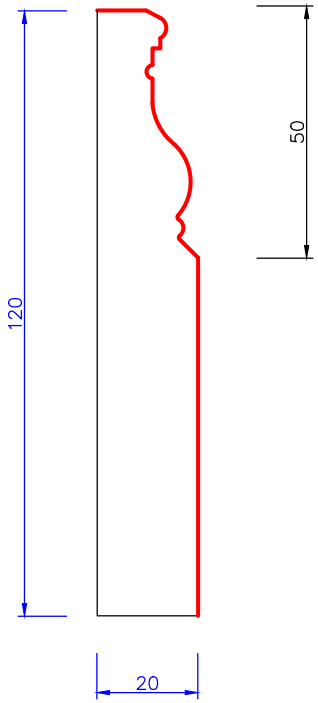

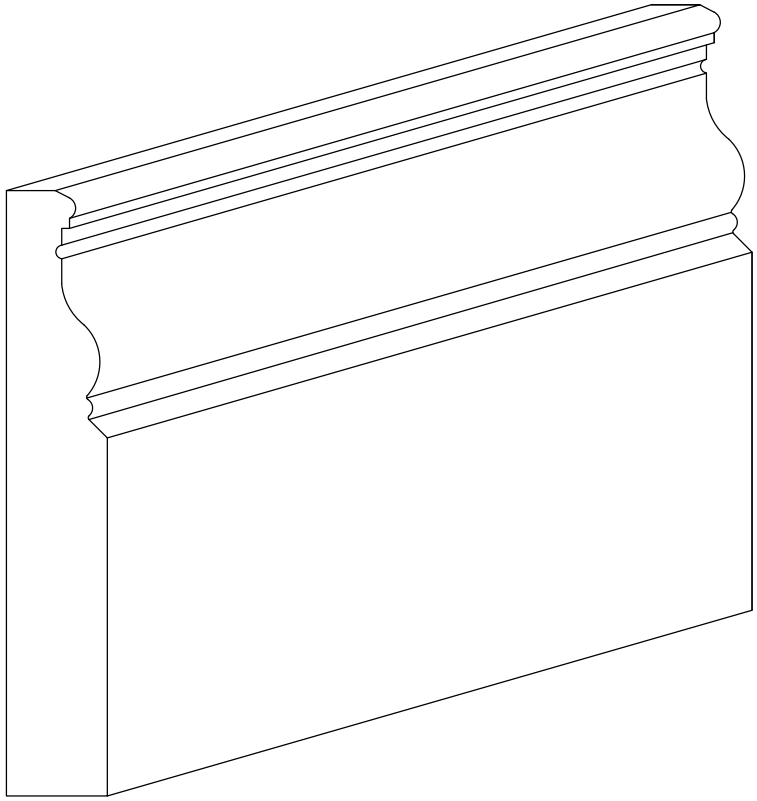

Parti Lucide / Levigate

Misure modificabili

BAT 3

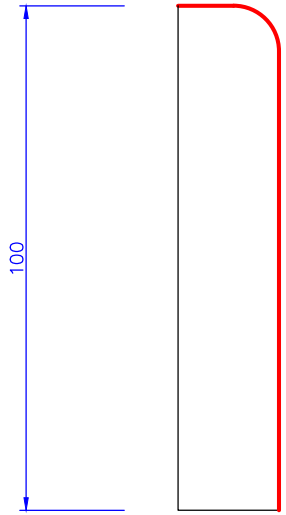

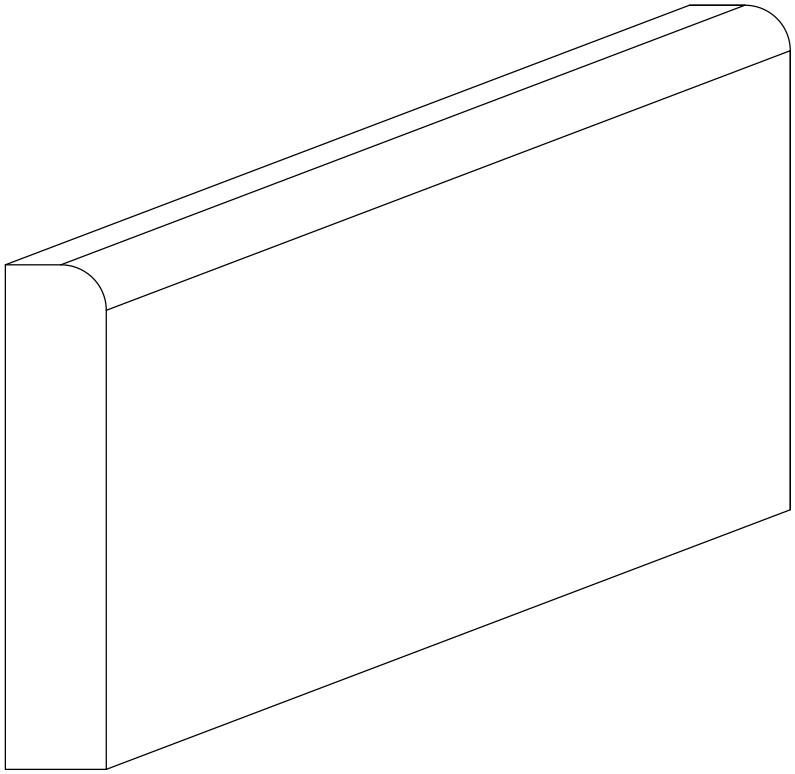

Parti Lucide / Levigate

Misure modificabili

BAT 4

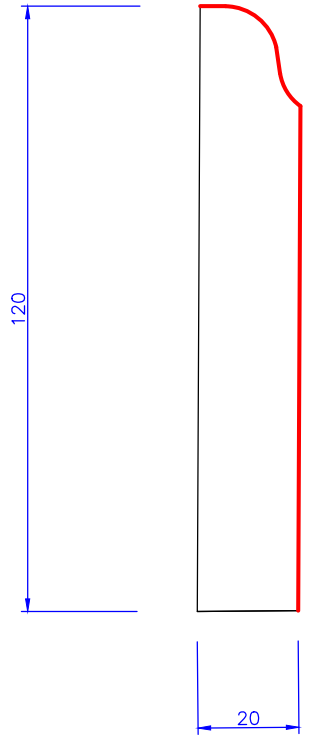

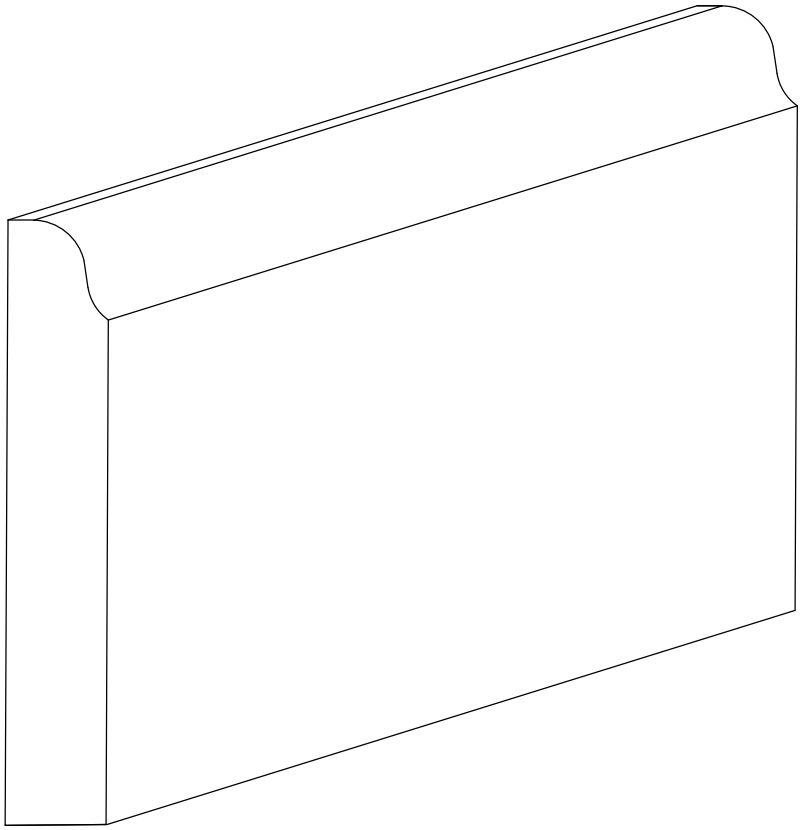

Parti Lucide / Levigate

Misure modificabili

BAT 5

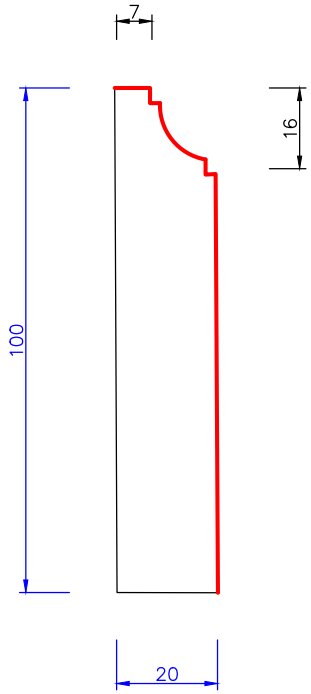

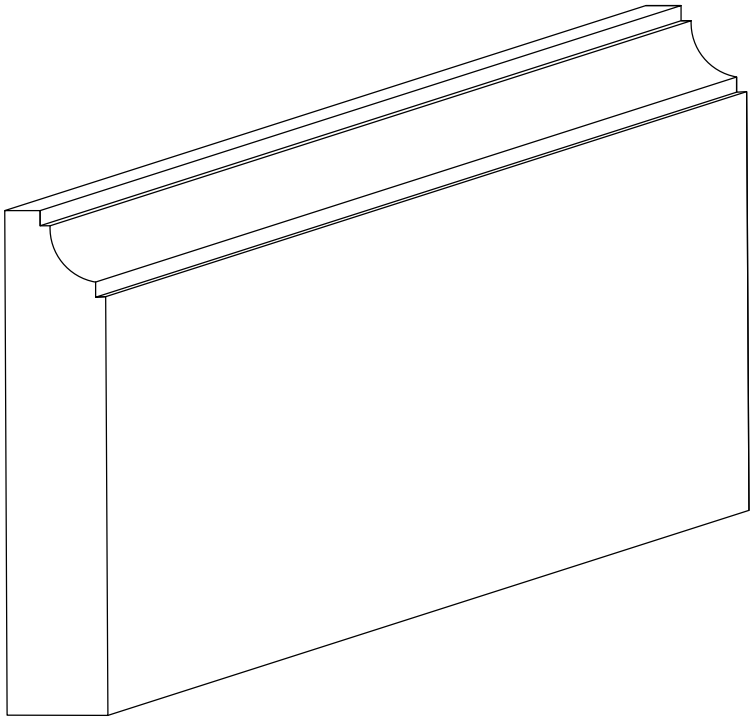

Parti Lucide / Levigate

Misure modificabili

BAT 6

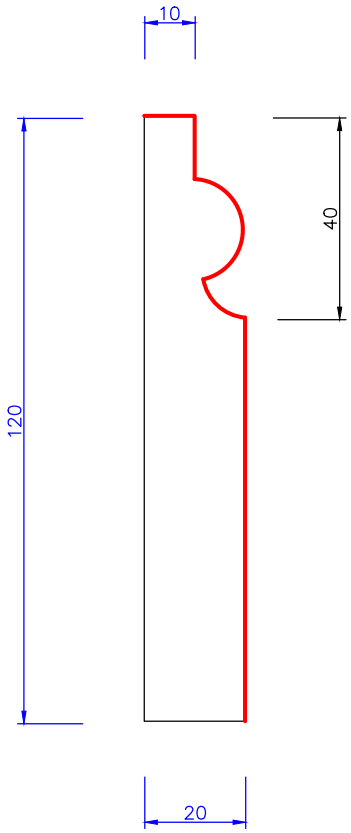

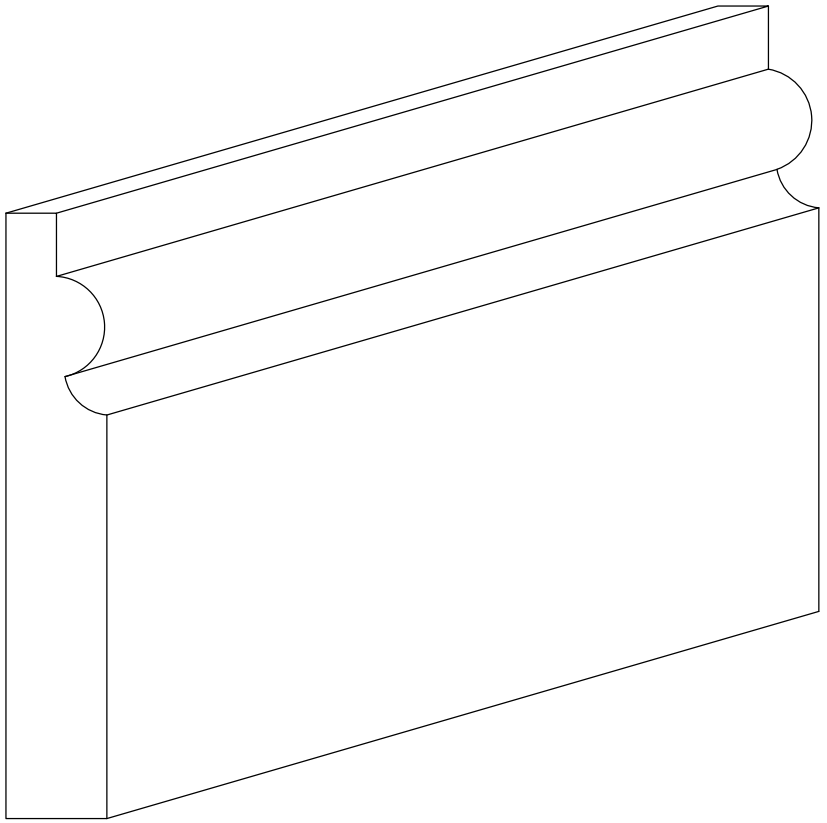

Parti Lucide / Levigate

Misure modificabili

BAT 7

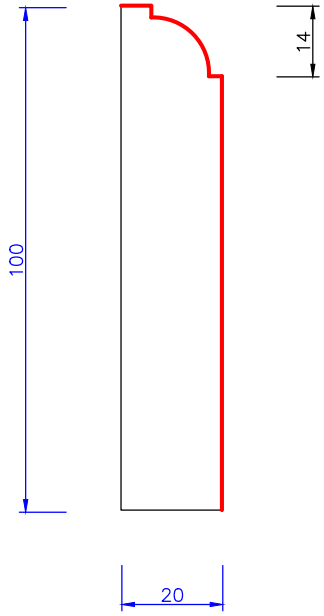

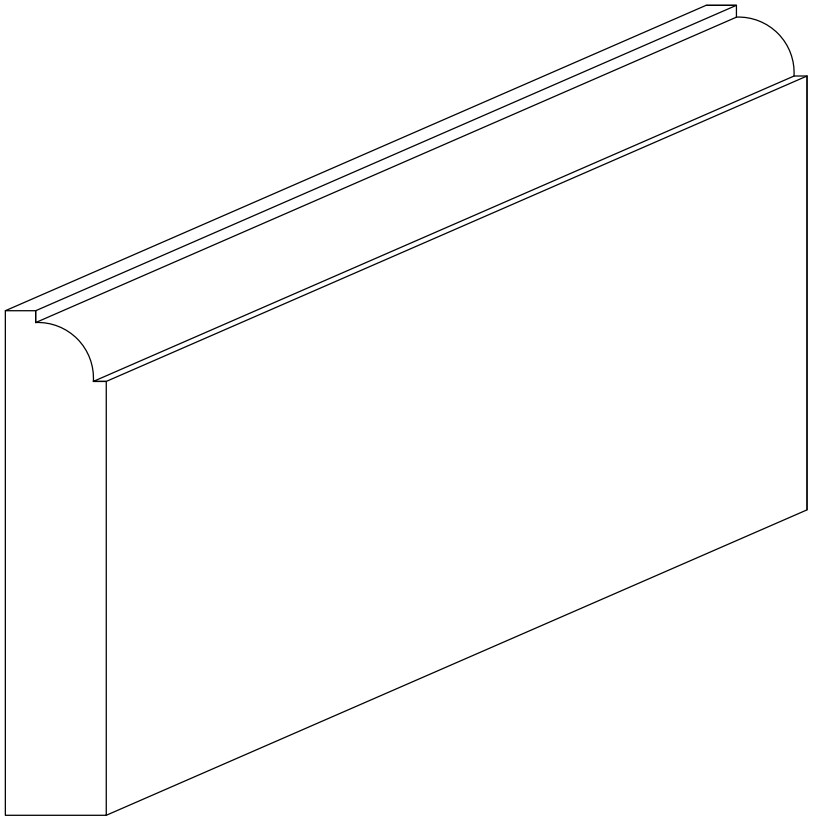

Parti Lucide / Levigate

Misure modificabili

Anche in granito

BAT 8

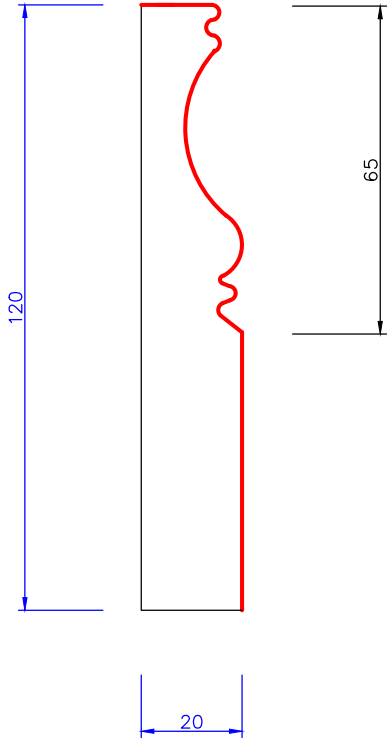

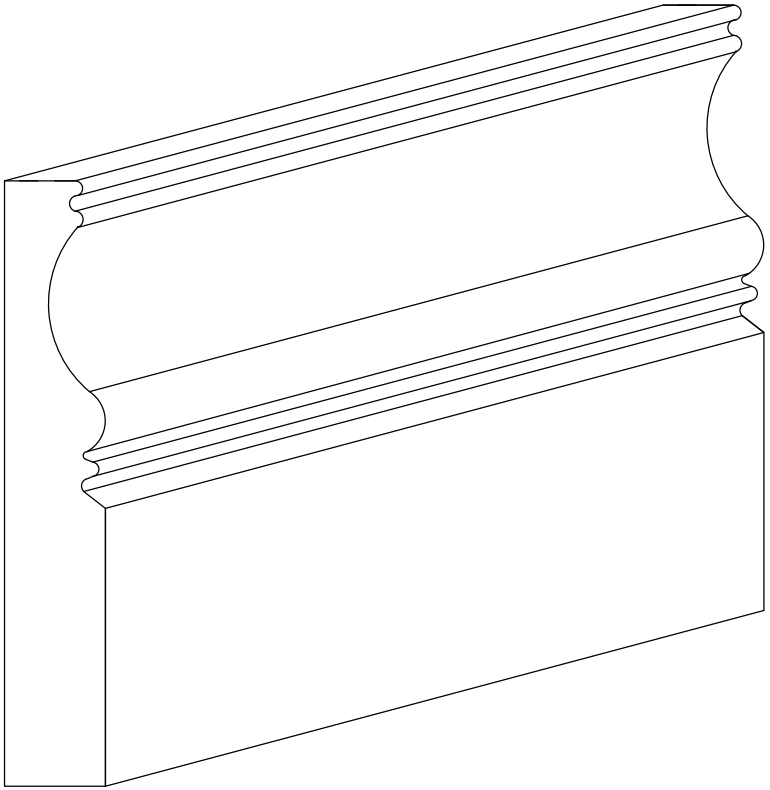

Parti Lucide / Levigate

Misure modificabili

BAT 9

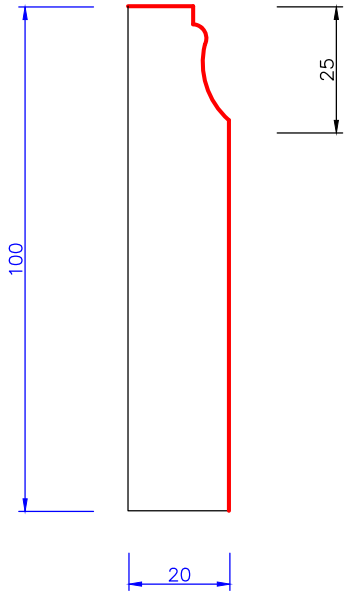

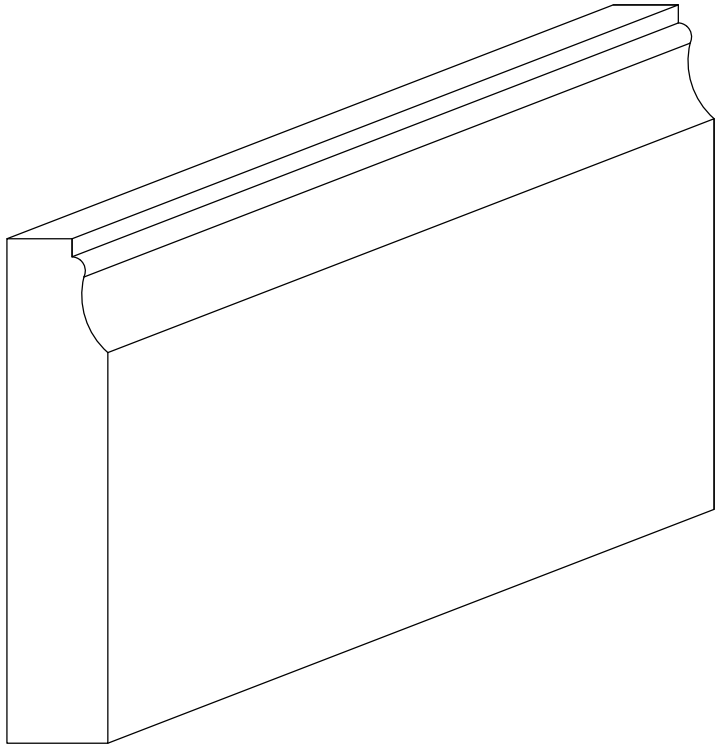

Parti Lucide / Levigate

Misure modificabili

BAT 10

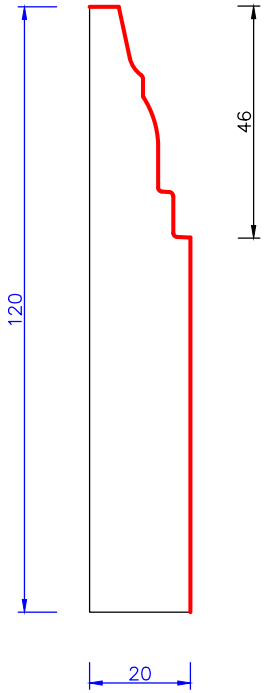

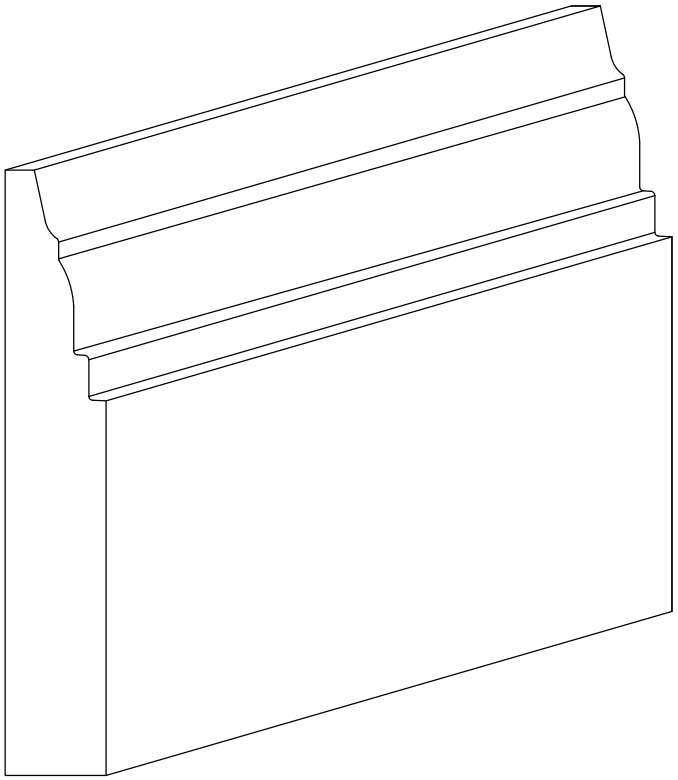

Parti Lucide / Levigate

Misure modificabili

BAT 11

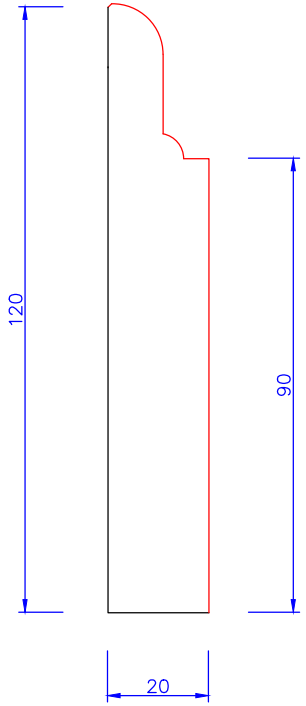

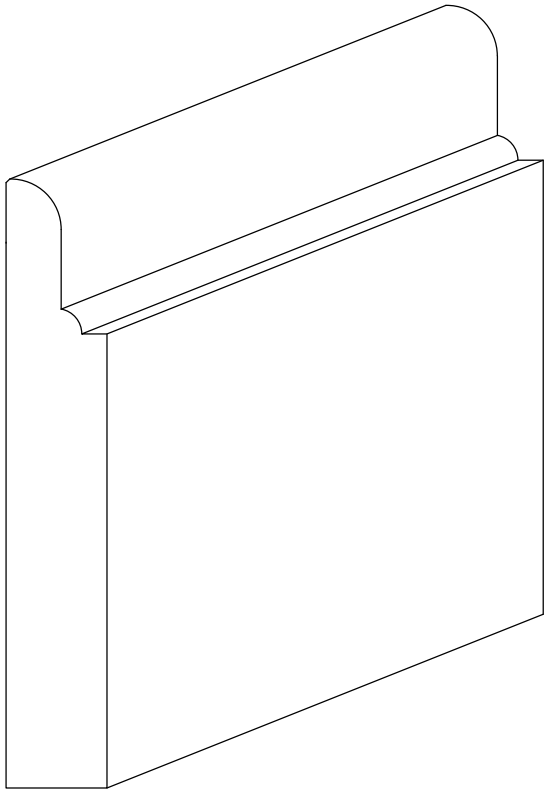

Parti Lucide / Levigate

Misure modificabili

BAT 12

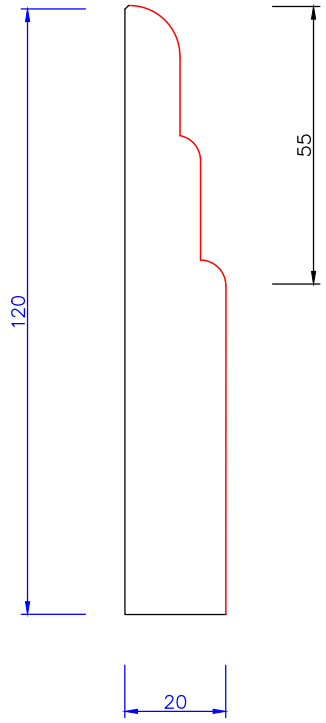

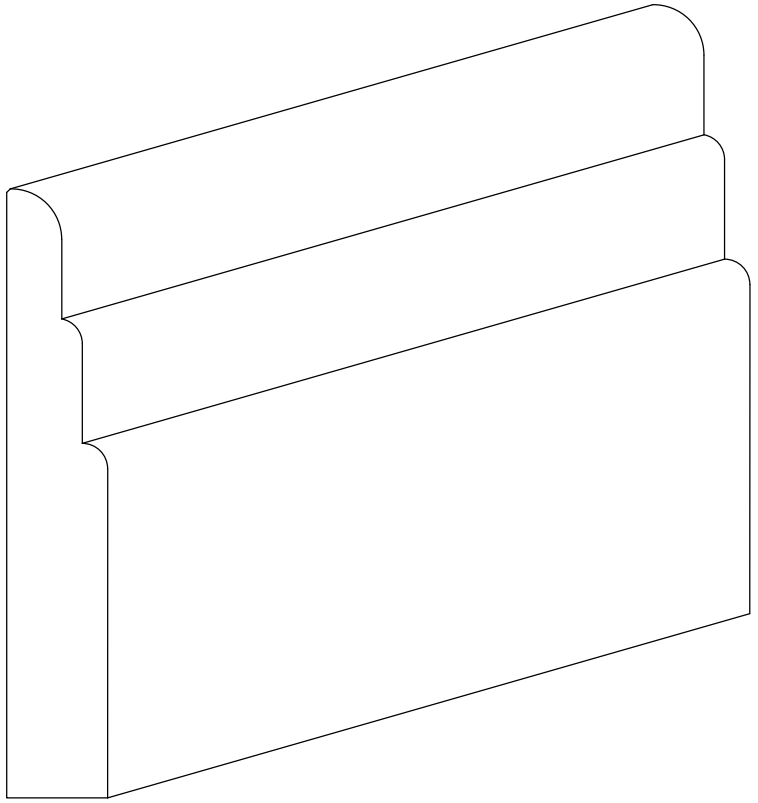

Parti Lucide / Levigate

Misure modificabili

BAT 13

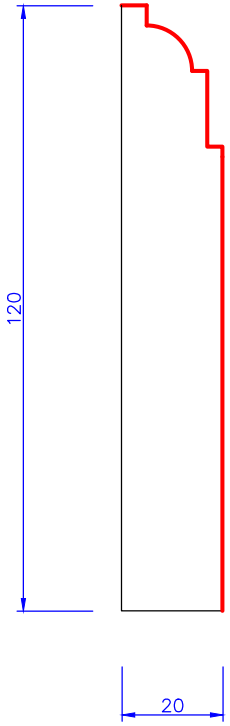

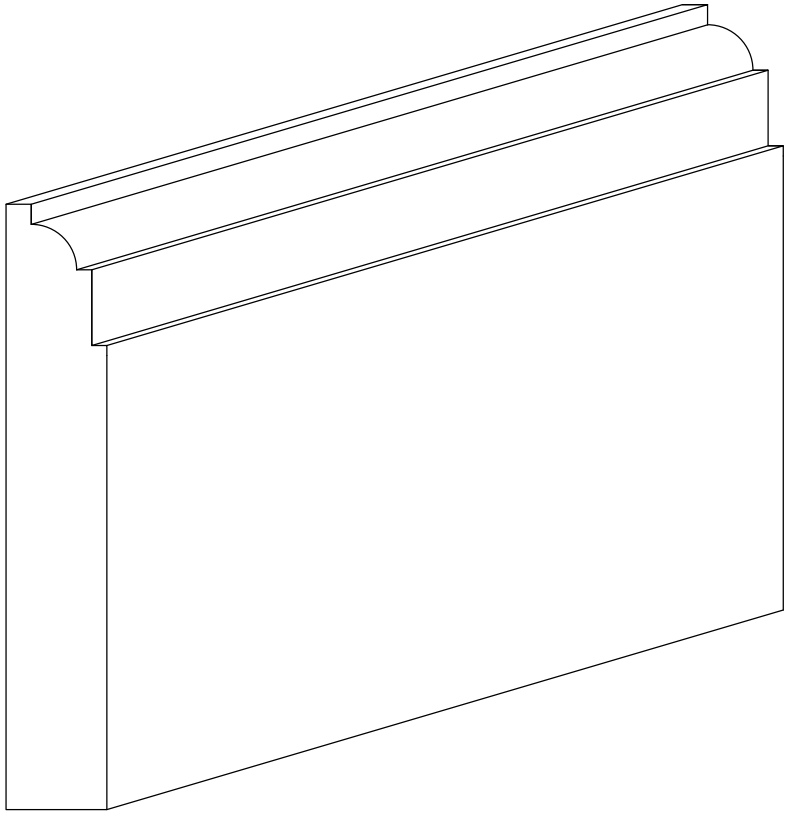

Parti Lucide / Levigate

Misure modificabili

BAT 14

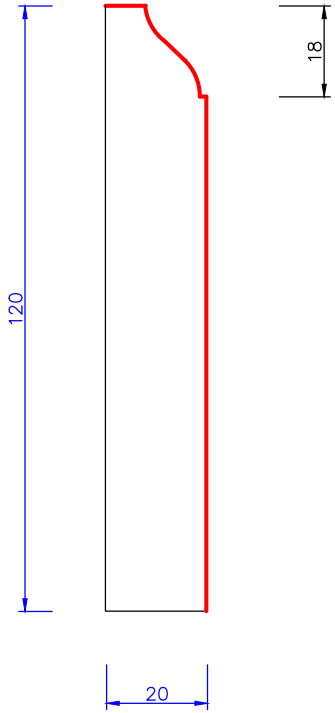

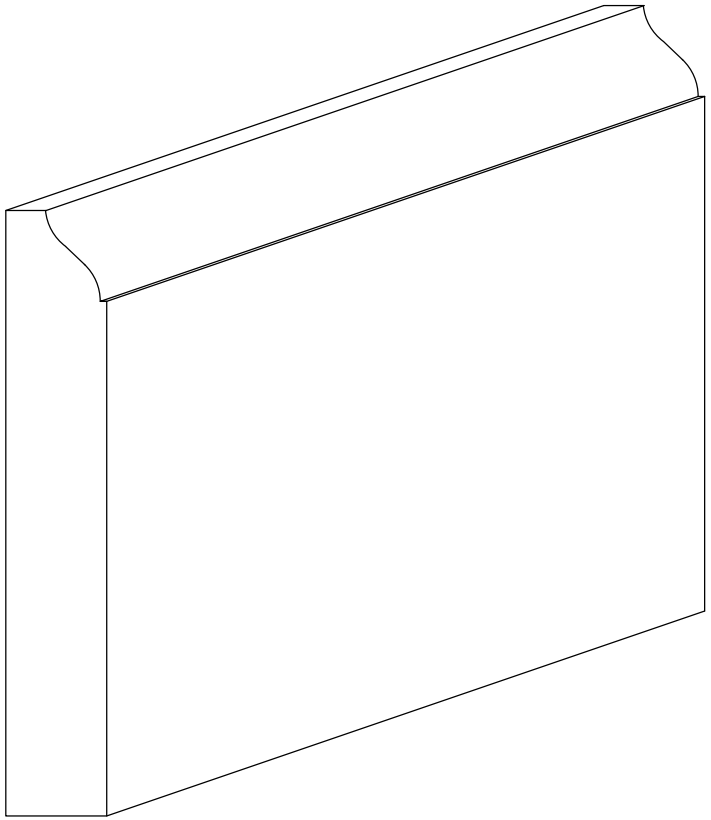

Parti Lucide / Levigate

Misure modificabili

BAT 15

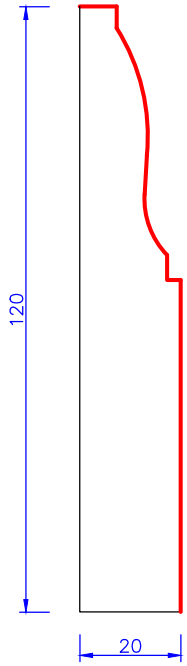

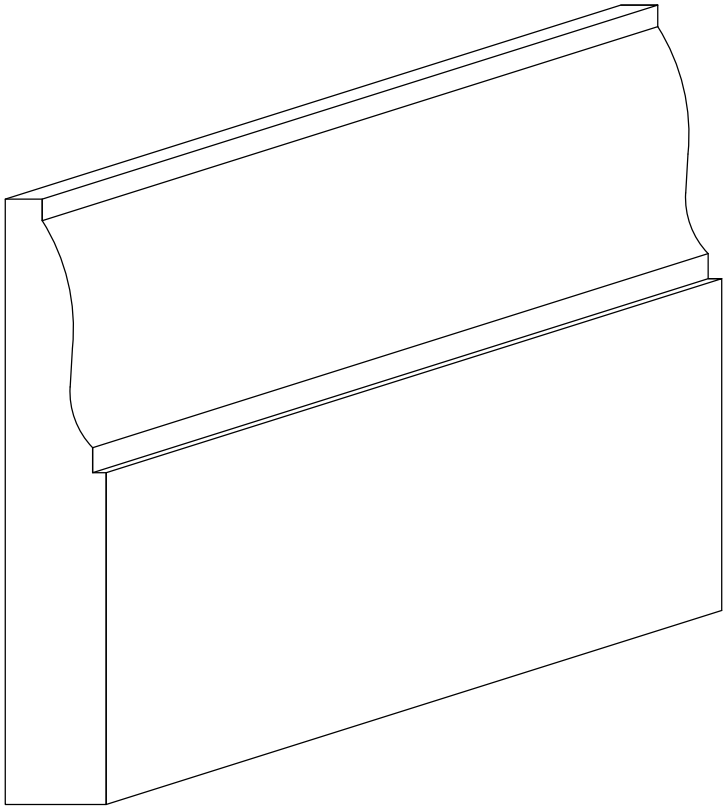

Parti Lucide / Levigate

Misure modificabili

BAT 16

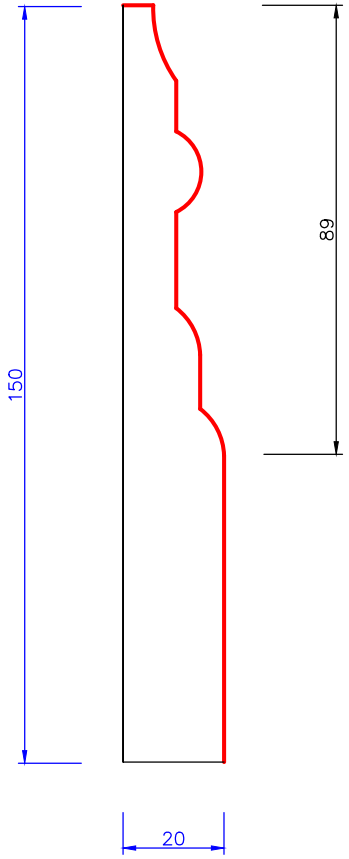

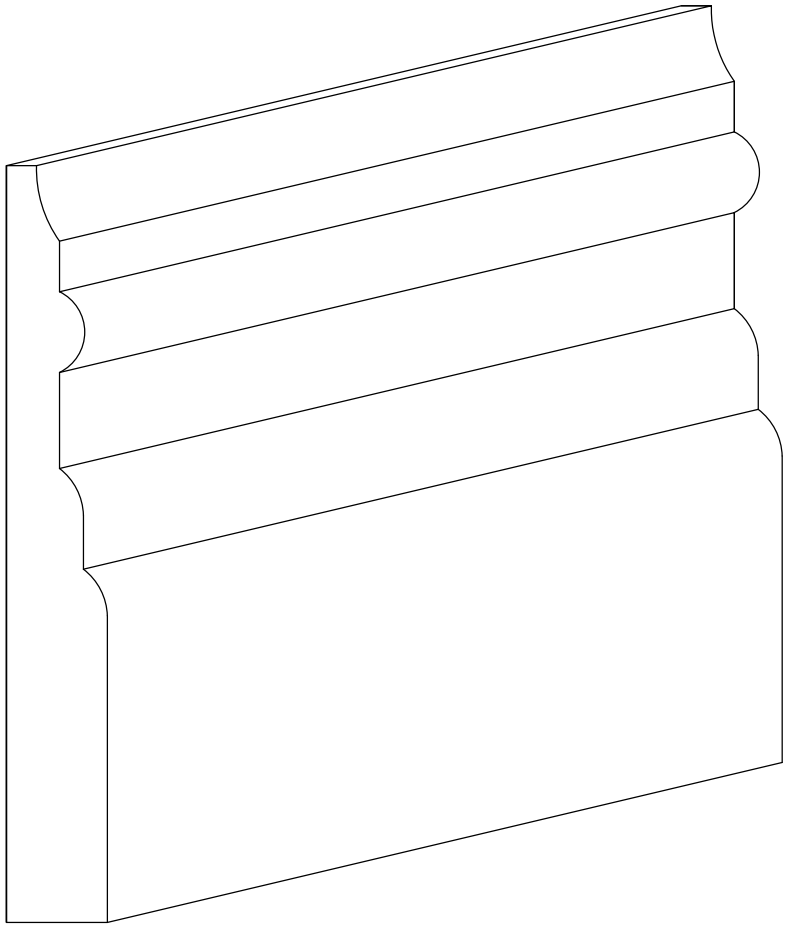

Parti Lucide / Levigate

Misure modificabili

BAT 17

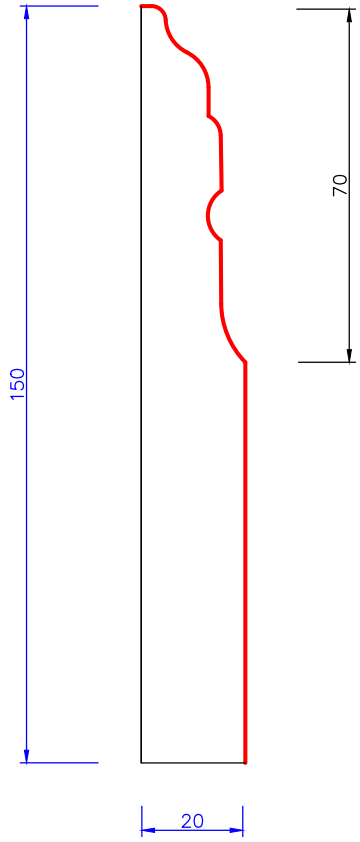

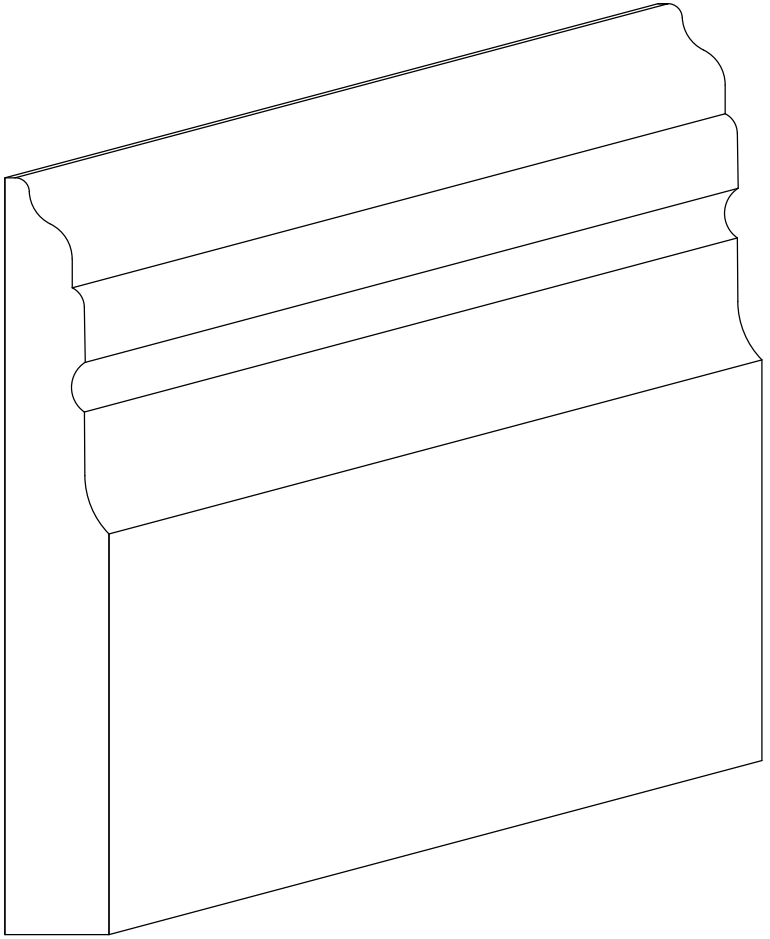

Parti Lucide / Levigate

Misure modificabili

BAT 18

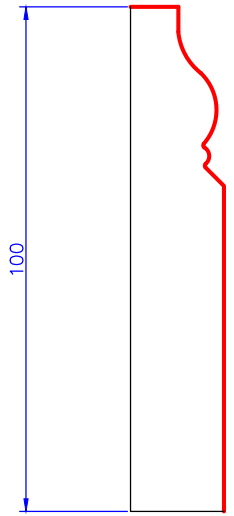

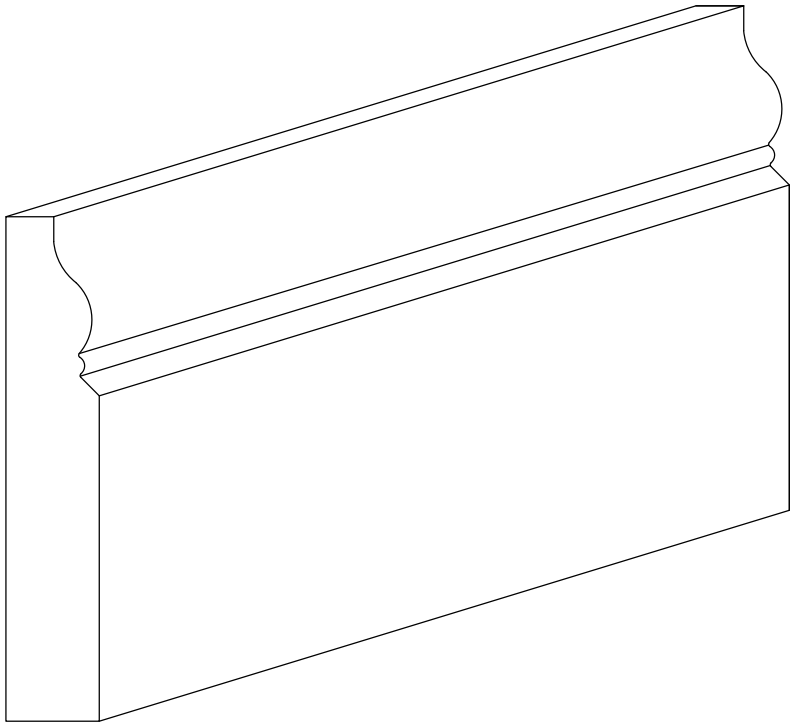

Parti Lucide / Levigate

Misure modificabili

BAT 19

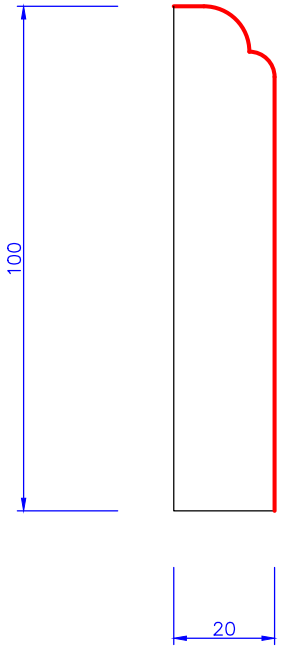

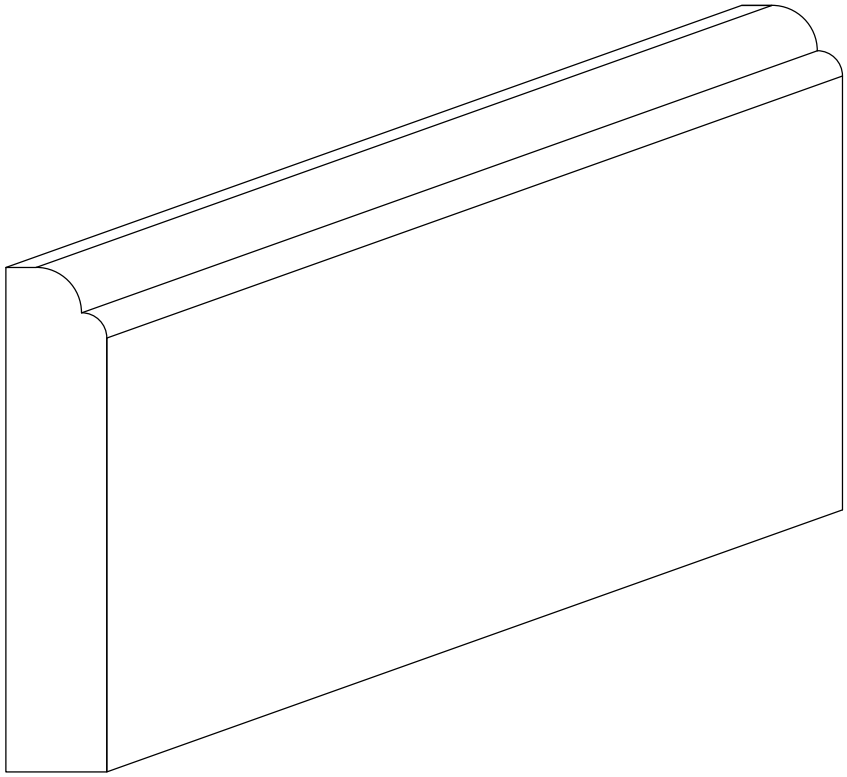

Parti Lucide / Levigate

Misure modificabili